EJBC

- Zona 1, 2, 21, 22
- Grupo IIC
- Envolventes de aluminio
- IP 66 / 67

PATENTED

Patent Pending

Junta de sección múltiple en cuerpo y tapa

Tornillo de puesta a tierra exterior en el cuerpo

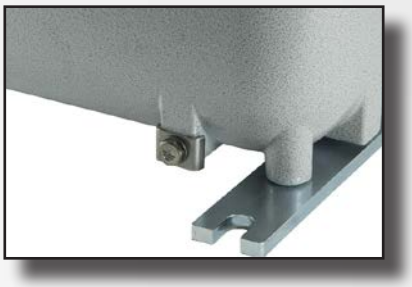

Tornillo de puesta a tierra interior en el cuerpo

Serie EJBC-... Envolventes de aluminio grupo gas IIC

Los envolventes de la serie EJBC han sido cuidadosamente diseñados para permitir su instalación en áreas con peligro de explosión y / o incendio debido a la presencia de cualquier gas del Grupo IIA - IIB - IIC clasificados como Zona 1, 2, 21, 22. La peculiar junta a secciones múltiples, obtenida gracias a la alta calidad y precisión del mecanizado, ha permitido, de hecho, la ampliación de la protección de gases al Grupo IIC [Acetileno (C_2H_2), Disulfuro de carbono, Hidrógeno (H_2)]. La calidad de este producto es reconocida y apreciada en todo el mundo por la aleación de aluminio específica utilizada y por la característica mecánica de los acabados. La serie EJB se utiliza preferentemente con la función de portaborneras y barras colectoras, portafusibles, transformadores, reactores, barreras, pero también para la realización de cuadros de control y señalización, cuadros de distribución de luz, fuerza motriz y descargadores de tensión, cuadros de puesta en marcha de motores, con diferentes configuraciones que son personalizadas para nuestros clientes de todo el mundo.

Cortem Group aplica en sus productos una etiqueta adhesiva no removible con un holograma y un código alfanumérico unívoca, con el fin de combatir la venta ilegal de imitaciones y falsificaciones, asegurando así al mercado la autenticidad de sus productos. El incumplimiento de las normas internacionales implica graves riesgos para el medio ambiente y, sobre todo, para las personas que trabajan diariamente en las instalaciones.

Sectores de utilización:

Refinerías de petróleo | Instalaciones químicas y petroquímicas | Instalaciones onshore | Instalaciones offshore | Muelles de carga descarga de petróleo | Bajas temperaturas | Presence of hydrogen | 100% producto Cortem

DATOS DE CERTIFICACIÓN ENVOLVENTES VACÍAS

Clasificación:	Grupo II	Categoría 2GD		
Instalación: EN 60079.14	zona 1 - zona 2 (Gas)	zona 21 - zona 22 (Polveri)		
Ejecución:	CE 0722 Ex II 2GD Ex db IIC T... Gb Ex tb IIIC T...°C Db IP66/67			
Certificado:	ATEX EPT 20 ATEX 4074 U			
	IEC Ex IECEx EUT 20.0023U	Para todos los datos de certificación IEC Ex descargue el certificado de la página web www.cortemgroup.com		
Normas:	CENELEC EN-IEC 60079-0:2018, EN 60079-1:2014, EN 60079-31:2014 y la DIRECTIVA EUROPEA 2014/34/UE IEC 60079-0:2017, IEC 60079-1:2014, IEC 60079-31:2013			
Temp. ambiente:	-60°C +150°C	Para envolventes sin operadores, accesorios, ventanas		
	-60°C +100°C	Para envolventes sin operadores, accesorios		
	-60°C +60°C	Para todas las demás versiones		
	-40°C...	Para envolventes con ventana en la tapa		
Grado de protección:	IP66/67	Para envolventes sin operadores de mando y señalización		
	IP66	Para envolventes con operadores de mando y señalización serie Cortem M-0...		

DATOS DE CERTIFICACIÓN ENVOLVENTES PARA EQUIPOS DE MANDO, CONTROL, SEÑALIZACIÓN Y CONTROL DE EQUIPOS DE INTERFAZ

Clasificación:	Grupo II	Categoría 2GD		
Instalación: EN 60079.14	zona 1 - zona 2 (Gas)	zona 21 - zona 22 (Polvo)		
Ejecución:	CE 0722 Ex II 2GD Ex db IIC T6...T4 Gb Ex tb IIIC T85°C...T135°C Db			
	CE 0722 Ex II 2GD Ex db [ia Ga] IIC T5/T6 Gb Ex tb [ia Da] IIIC T85°C/T100°C Db IP66/67			
Certificado:	ATEX EPT 20 ATEX 4075 X			
	IEC Ex IECEx EUT 20.0024X	Para todos los datos de certificación IEC Ex, descargue el certificado de la página web www.cortemgroup.com		
Normas:	CENELEC EN-IEC 60079-0: 2018, EN 60079-1: 2014, EN 60079-11: 2012, EN 60079-31: 2014, y la DIRECTIVA EUROPEA 2014/34/UE IEC 60079-0: 2011, IEC 60079-1: 2014, IEC 60079-11: 2019, IEC 60079-31: 2013			
Temp. ambiente:	-60°C +40°C	Con clase de temperatura T6 y temperatura máxima superficial T85°C.		
	-60°C +55°C	Con clase de temperatura T5 y temperatura máxima superficial T100°C.		
	-40°C (+40°C +55°C)	Para envolventes con ventana en la tapa		
Grado de protección:	IP66/67			

TABLA DE SELECCIÓN ENVOLVENTES

Código	Dimensiones exteriores			Dimensiones interiores			Fijación			Fijación con patillas			Peso
	A	B	C	L	M	l	d	e	f	D	E	F	kg
EJBC-45	567	387	298	490	305	229	360	236	M10	360	356	11	38,9
EJBC-45B	567	387	248	490	305	179	360	236	M10	360	356	11	35,3
EJBC-5	632	432	341	560	360	275	350	550	M10	550	430	11	51
EJBC-5B	632	432	271	560	360	205	350	550	M10	550	430	11	43,4

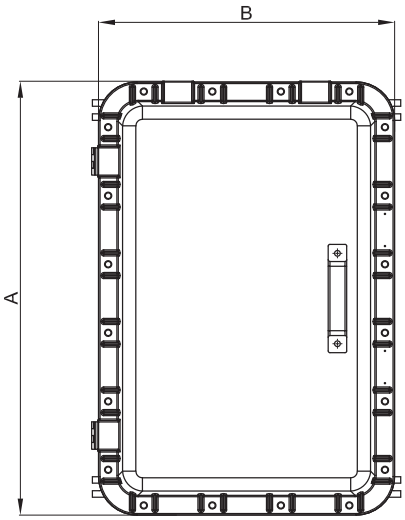

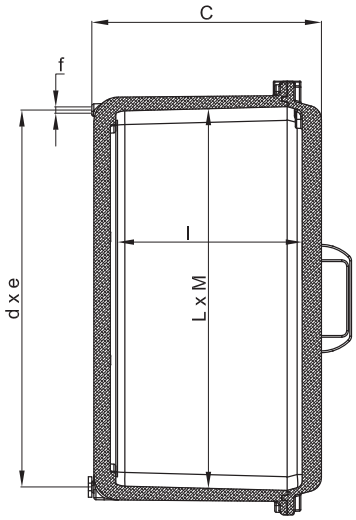

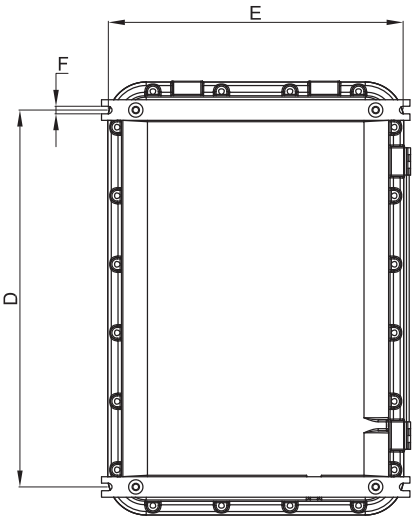

CARACTERÍSTICAS MECÁNICAS

Cuerpo y tapa:	de aleación de aluminio con bajo contenido de cobre
Bisagras:	de acero inoxidable
Manija tapa:	en plástico negro
Junta:	de silicona, colocada entre el cuerpo y la tapa
Placa de certificado:	adhesiva colocada en el interior para envolventes vacías; de aluminio remachada en la tapa para las demás ejecuciones
Tornillería:	acero inoxidable
Tornillos de tierra:	acero inoxidable M6. Colocados en el interior y exterior del cuerpo y en la tapa, con sistema anti-rotación
Patillas de fijación:	acero galvanizado electrolíticamente
Pintura:	poliéster Ral 7035 (Gris luz)
Resistencia a la corrosión:	el estándar de la aleación de aluminio utilizada por Cortem ha superado los ensayos previstos por las normas EN 60068-2-30 (ciclos de calor-húmedo) y EN 60068-2-11 (ensayos en niebla salina)

ACCESORIOS BAJO PEDIDO / EJECUCIONES ESPECIALES

Pintura interior anticondensación RAL 2004 (Naranja puro)
Pinturas poliéster externas de color diferente (especificar el tipo de RAL)
Válvula de venteo Cód. ECD-210S
Válvula de drenaje Cód. ECD-210S
Mirillas redondas o ventanas rectangulares en la tapa (véase la sección Envolventes con mirillas redondas / con ventanas para inspección y lectura instrumentos)
Placa de montaje interna: de aluminio espesor 25/10 (código BFE-...). Véase la sección accesorios
de acero galvanizado electrolíticamente espesor 25/10 (código BFE-...AC)
Roscas posibles:

- Roscas NPT ANSI B1.20.1
- Roscas GAS Rp o Rc UNI ISO 7-1
- Roscas métricas ISO 261/965

Envolventes de acero inoxidable AISI 316L (para disponibilidad contacte con nuestro departamento comercial)

Cortem realiza cualquier tipo de personalización bajo pedido y según las especificaciones del cliente y cumpliendo con los requerimientos de la certificación.

Serie EJBC-... Datos para el taladrado del cuerpo

TABLA COMPARATIVA DE ROSCAS									
ISO 7-1	1/2"	3/4"	1"	1 1/4"	1 1/2"	2"	2 1/2"	3"	4"
ANSI B.20.1 NPT	1/2"	3/4"	1"	1 1/4"	1 1/2"	2"	(*)	(*)	(*)
ISO 261/965	20x1,5	25x1,5	32x1,5	40x1,5	50x1,5	63x1,5	75x1,5	90x1,5	100x1,5
D Diámetro rosca	**1**	**2**	**3**	**4**	**5**	**6**	**7**	**8**	**10**

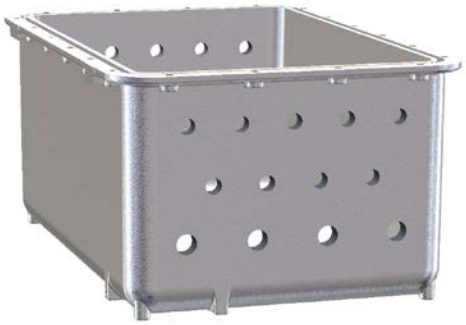

Como establecido por la normativa vigente, los taladrados pueden ser realizados por Cortem o por una empresa autorizada que posea la Notificación de la producción de acuerdo con la Directiva ATEX .

TIPO ENVOLVENTE	TALADRADO DEL CUERPO																			
	Lados A y C										Lados B y D									
	Area taladrable mm	CANTIDAD MÁXIMA POR TIPO DE ORIFICIO									Area taladrable mm	CANTIDAD MÁXIMA POR TIPO DE ORIFICIO								
		1	2	3	4	5	6	7	8	10		1	2	3	4	5	6	7	8	10
EJBC-45	277x190	24	18	12	12	9	6	3	3	2	448x190	36	30	21	18	17	10	8	5	3
EJBC-45B	277x135	18	14	8	8	6	3	2	2	2	448x135	27	23	14	12	10	5	4	3	3
EJBC-5	320x230	30	28	20	12	11	9	6	4	3	520x230	50	45	32	21	18	15	10	8	5
EJBC-5B	320x160	24	18	15	8	8	6	3	2	2	520x160	40	27	24	14	12	12	5	4	3

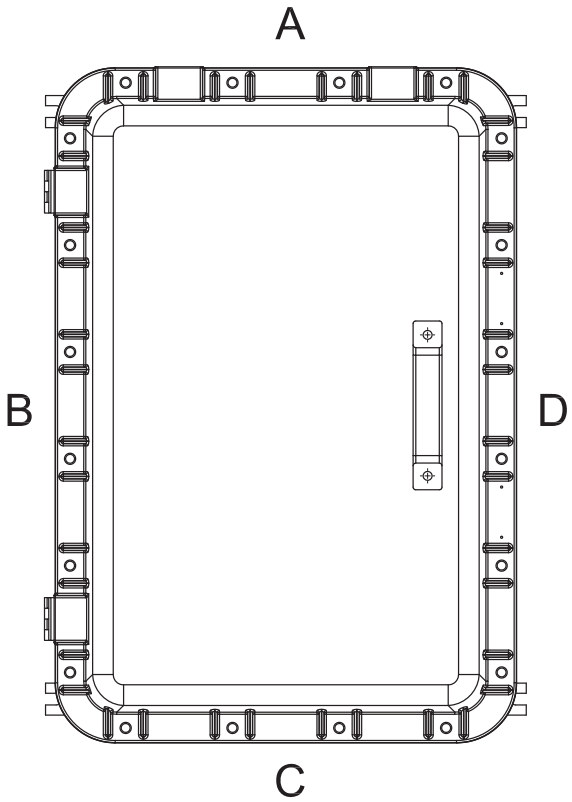

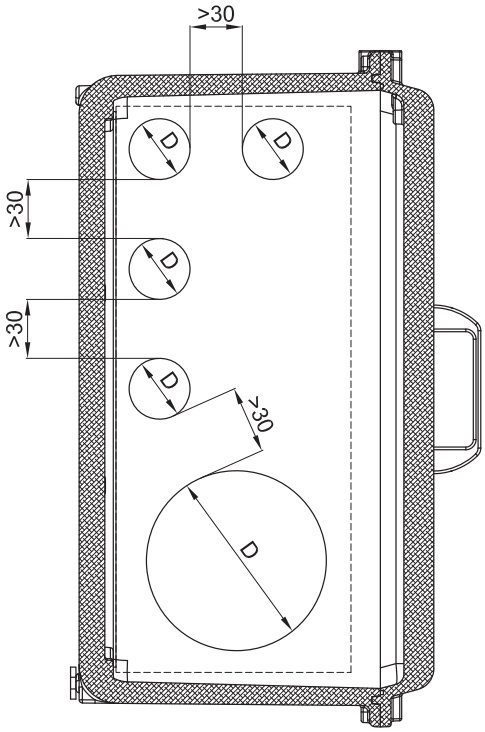

TABLA COMPARATIVA DE ROSCAS								
D1	ISO 228	G 3/8"	G 1/2"	G 3/4"	-	-	-	-
	ISO 261/965	M16x1,5	M20x1,5	M25x1,5	M32x1,5	M35x1,5	M40x1,5	M42x1,5

TIPO ENVOLVENTE	TALADRADO DE LA TAPA
	Cant. máx. de orificios admitidos para tapas ciegas
EJBC-45	28
EJBC-5	40

Notas:

- El estándar indicado debe considerarse un ejemplo porque ha sido estudiado exclusivamente con orificios M42.
- Los taladrados estándares se refieren al montaje de operadores Cortem.
- Orificios Ø 3/8” para maniobras laterales estándares. Cortem distancia entre ejes >70 mm.
- Orificios Ø 1/2” para maniobras laterales serie robusta estándar. Cortem distancia entre ejes >120 mm.

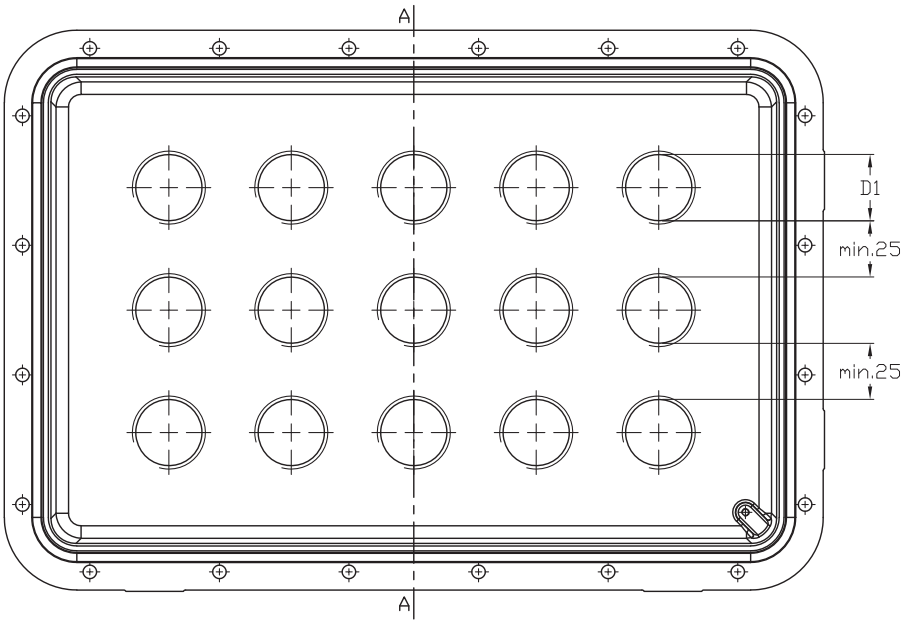

SEC. A - A

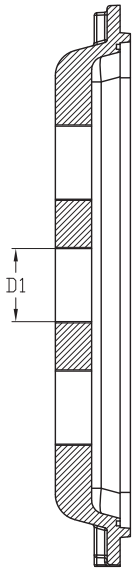

Estas envolventes se personalizan en función de la dimensión, del número de bornas o de cables previstos, o bien, teniendo en cuenta el número de entradas o las necesidades de cableado en el interior de una instalación. Por consiguiente, es posible realizar soluciones a medida siempre y cuando se indiquen, en la solicitud de oferta, los parámetros adecuados necesarios, como por ejemplo el número de prensaestopas, racores o cortafuegos que se deben instalar, con la finalidad de definir la medida de la envolvente más adecuada. Todas las bornas pueden equiparse con los accesorios requeridos por el cliente y montarse en guías especiales que se fijan a los bastidores internos de la envolvente. Las borneras se pueden distribuir de diferentes modos, siempre de acuerdo con las especificaciones del cliente y respetando los datos de certificado: de manera vertical, horizontal, en varias filas, en diferentes niveles mediante distanciadores específicos.

CARACTERÍSTICAS ELÉCTRICAS

Tensión nominal: 24 ÷ 800 V
Frecuencia nominal: 50 ÷ 60 Hz

Bornas componibles
Sección de las bornas: 2.5; 4; 6; 10; 25; 35; 70; 95; 120; 185; 240; 300 [mm^2]
Corriente nominal: 12.5 ÷ 452 [A]
Densidad máx. de corriente: 1.5 ÷ 7 [A/mm^2]

Bornas mutipolares
Sección de las bornas: 3x16; 4x16; 3x25; 4x25; 3x40; 3x40; 4x40; 3x70; 4x125; 4x125; 3x200; 4x200; 3x315 [mm^2]
Corriente nominal: 48 ÷ 252 [A]
Densidad máx. de corriente: 0.8 ÷ 3 [A/mm^2]

Barras de distribución:
Dimensiones de las barras de distribución: 20x5; 30x5; 40x5; 50x5; 60x5; 80x5; 100x4; 80x8; 100x5 [mm^2]
Corriente nominal: 240 350 480 600 690 800 800 1000 1000 [A]

Placa Atex - IECEx para envolventes portabornas

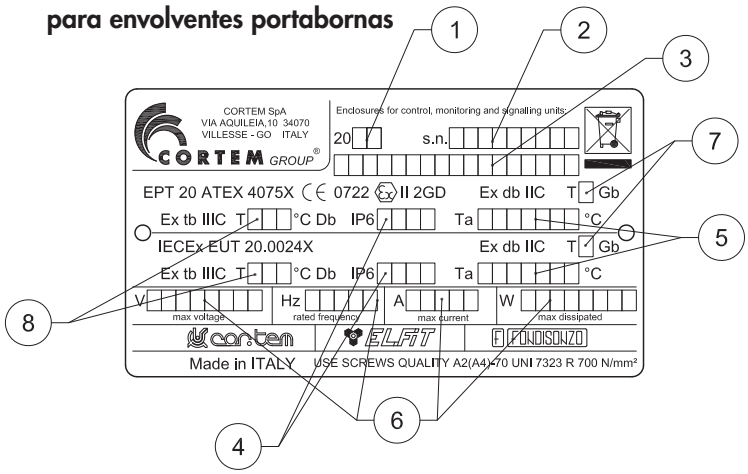

Valores indicados:
1. año de producción
2. número de serie
3. código del producto
4. grado de protección
5. temperatura ambiente
6. datos eléctricos como indicado en el certificado
7. clase de temperatura
8. temperatura máxima superficial

Ejemplos de borneras con distancias mínimas de instalación

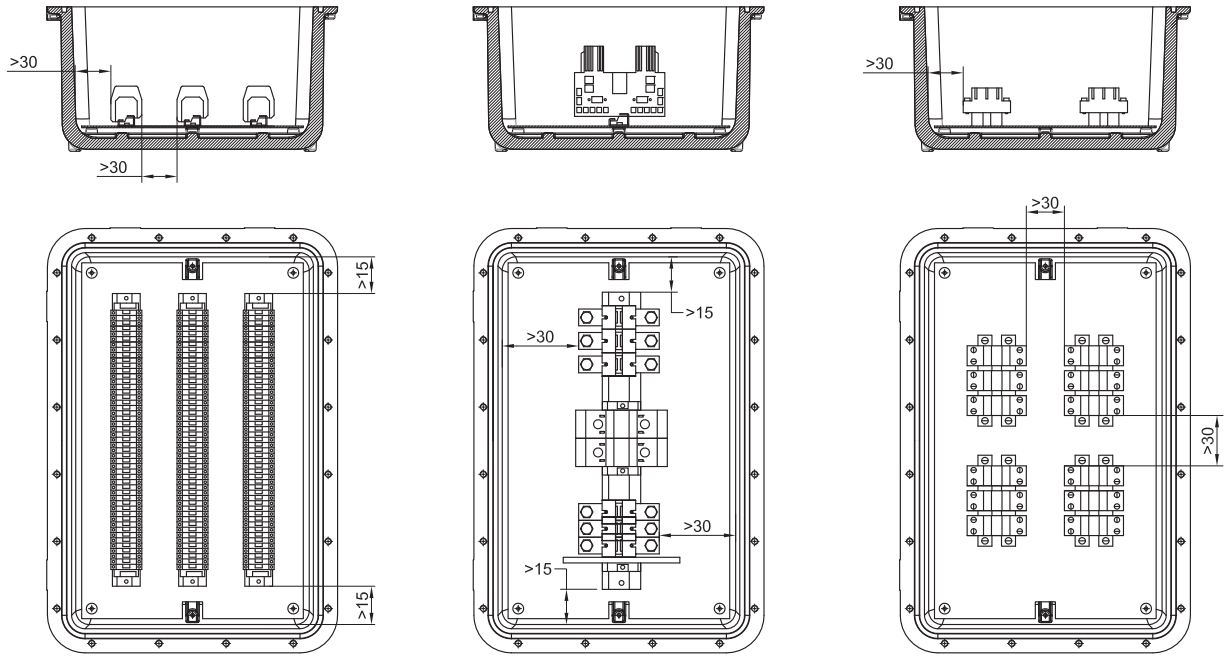

TIPO ENVOLVENTE	NÚMERO MÁXIMO DE BORNAS QUE SE PUEDEN INSTALAR									
	SECCIÓN BORNAS									
	2,5	4	6	10	16	35	70	120	185	240
EJBC-45	3x70	3x65	3x50	3x35	3x25	2x20	20	10	8	8
EJBC-45B	3x70	3x65	3x50	3x35	3x25	2x20	20	10	8	8
EJBC-5	3x80	3x70	3x60	3x50	3x40	2x28	22	10	10	8
EJBC-5B	3x80	3x70	3x60	3x50	3x40	2x28	22	10	10	8

Ej. 2x28= 2 filas de 28 bornas (total 56 bornas). El número máximo de bornas estándares se refiere a las bornas CABUR

Características de las envolventes para equipos de mando, control y señalización

Los equipos de mando, control y señalización se utilizan para la realización de cuadros de mando que, situados cerca de los equipos eléctricos, permiten un funcionamiento correcto de la instalación eléctrica y garantizan la seguridad del personal en caso de mantenimiento de la instalación. En efecto, al disponer de selector Manual/Automático, permiten que el operador pueda elegir las condiciones para realizar las operaciones necesarias con total seguridad. Los equipos ofrecen la protección y el control del aparellaje eléctrico y de los circuitos de mando situados en zonas con riesgo de explosión y en entornos particularmente agresivos. Se utilizan para alojar equipos eléctricos tales como interruptores, señalizadores, telerruptores, transformadores, componentes analógicos, digitales, etc., con la posibilidad de tener el control exterior mediante los operadores Cortem instalados en la tapa, tales como palancas de mando, pulsadores, indicadores de señalización, etc. Cortem diseña, desarrolla y suministra todo el cableado de una o varias envolventes según las especificaciones del cliente, realizando incluso baterías para cuadros sumamente complejos, con la posibilidad de realizar todos los ensayos de prueba.

CARACTERÍSTICAS ELÉCTRICAS

Tensión nominal: 24 ÷ 1000 Vca 12 ÷ 250 Vcc
Corriente máx. en contactos y fusibles: 650 A
Frecuencia nominal: 50 ÷ 60Hz
Potencia máx. para pilotos: 5 W (para Ta +40°C) / 3 W (para Ta +55°C)

Características eléctricas válida para cajas EJBC-45, EJBC-5 (T5 100°C).
Tensión nominal: hasta 750 Vcc
Corriente máx.: hasta 630 A

Características del aparellaje que se puede instalar en las envolventes para el desarrollo de equipos de control y mando.
Tabla de las características eléctricas de los componentes que se pueden instalar en las envolventes para el desarrollo de los equipos de control, mando y señalización.
(los valores se refieren a los catálogos de los fabricantes principales de componentes eléctricos/electrónicos del mercado)

TIPO DE COMPONENTE	V máx. (Voltios)	I máx. (Amperios)	Potencia máx.(Watt)
Instrumentos analógicos y digitales	660	5	10
Reactores/inversores electrónicos	400	-	10
PLC. Multiplexor y amplificadores	240	-	80
Dispositivos de control y medición	240	-	100
Interruptores automáticos	660	650	-
Fusibles	660	400	-
Relés	500	10	12
Dispositivos de control electrónicos	660	-	100
Contactores	660	650	30
Temporizadores	240	10	5
Relés crepusculares	240	-	2
Condensadores	660	-	-
Transformadores	660	-	200
Resistores	240	-	300
Bornas	660	-	-
Reactores	277	7,5	40

Distancia mínima entre los componentes

Voltaje componentes (V ca)	Distancia mínima (mm)
60 - 250	6
250 - 380	8
380 - 500	10
500 - 660	12
660 - 1000	20
Voltaje componentes (V cc)	**Distancia mínima (mm)**
12 - 250	6

Identificación y descripción del aparellaje especial admitido para la instalación interior.

Envolventes con baterías

Posibilidad de instalar baterías de pequeña capacidad ≤1,5 Ah para la alimentación de pequeños dispositivos electrónicos o memorias de mantenimiento. Con independencia de esto, es necesario respetar el límite mínimo de distancia equivalente a 20 mm entre los componentes instalados y las paredes interiores de la envolvente.

Envolventes con inversores

En las envolventes de las series EJBC-45, EJBC-5 en función de la temperatura ambiente máxima (+40°C o + 55°C), se pueden instalar inversores (ABB ACS550 o similares) con valores admitidos de potencia disipada máxima (véase la tabla).

Tipo de envolvente	Potencia máxima inversor para Ta +40°C	Potencia máxima inversor para Ta +55°C	Potencia disipada máxima	Caudal del ventilador de refrigeración
EJBC-45	2,2 kW	1,5 kW	73 W	44 m^3/h
EJBC-5	5,5 kW	4,0 kW	172 W	44 m^3/h

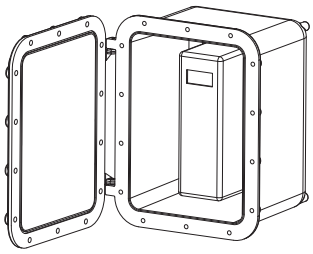

Envolventes con limitadores de sobretensión

Posibilidad de instalar dispositivos de limitación de sobretensiones tipo PRD o similares, con un límite máximo de protección de 65 kA, si bien es necesario respetar el límite mínimo de distancia equivalente a 20 mm entre el dispositivo de limitación y las paredes interiores de la envolvente.

Envolventes con cables de fibra óptica

Las envolventes están preparadas para la entrada y salida de cables de fibra óptica múltiple (no simple). Los límites admitidos de potencia óptica y radiaciones para los cables de fibra óptica son:
- 35 mW y 5 mW/m^2 para clase de temperatura T4
- 15 mW y 5 mW/m^2 para clase de temperatura T6

Envolventes con transformador de potencia

Posibilidad de instalar transformadores monofásicos con las potencias máximas indicadas en el certificado.

Envolventes con fuentes de radiofrecuencias

Posibilidad de instalar componentes con fuentes de radiofrecuencia en el intervalo comprendido entre 9 kHz y 60 GHz utilizables para la transmisión continua y por impulsos de señales. Las antenas pueden instalarse en el interior y exterior de la envolvente y deben:
- ser conformes a uno de los modos de protección indicados en la Norma EN-IEC 60079-0.
- estar instaladas fuera de la zona peligrosa.

Para más informaciones, consulte lo certificado EPT 20 ATEX 4075 X / IECEx EUT 20.0024X.

Tabla con las potencias máximas disipadas para las envolventes de las series EJBC.

Las clases de temperatura y la temperatura máxima superficial de las envolventes para equipos de mando y control dependen de las dimensiones de la envolvente, de la temperatura ambiente y de la potencia disipada en el interior de la envolvente.

Tipo de envolvente	Potencia máxima disipada (Watt) con temperatura ambiente de **+40°C (+55°C)**			
	Clase T6 sin pilotos de señalización. Se admiten solo LED de señalización	Clase T5 con pilotos o LED de señalización	Clase T5 sin pilotos de señalización. Se admiten solo LED de señalización	Clase T4 sin pilotos o LED de señalización
EJBC-45	140W (105W)	140W (105W)	240W (180W)	480W (360W)
EJBC-45B	120W (90W)	120W (90W)	210W (160W)	430W (320W)
EJBC-5	210W (160W)	210W (160W)	315W (235W)	600W (450W)
EJBC-5B	170W (130W)	170W (130W)	250W (190W)	480W (360W)

CARACTERÍSTICAS ELÉCTRICAS

Tensión nominal:	24 ÷ 1000 Vca	12 ÷ 250 Vcc
Corriente máx. en contactos y fusibles:	400 A	
Frecuencia nominal:	50 ÷ 60Hz	
Potencia máx. para pilotos:	5 W (para Ta +40°C) 3 W (para Ta +55°C)	

GENERALIDADES PARA LA INSTALACIÓN

La potencia máxima disipable en el interior de la envolvente depende de la corriente máxima en los contactos y fusibles, del tamaño de la envolvente, de la clase de temperatura (o la temperatura superficial máxima para categoría 2GD), y de la temperatura ambiente, tal como especificado en las tablas con las potencias máximas disipadas (véase la página anterior).
La potencia máxima disipable no debe superar los valores de la tabla, cuando los componentes no "Ex i" y los componentes "Ex i" (con potencia máxima disipada 1,1 W) están instalados juntos.
La potencia máxima disipable en el interior de la envolvente también depende de la potencia máxima disipable de las bornas, contactos, cables; de todas maneras, el valor de la densidad de corriente admitido en la envolvente está previsto por la Norma EN 60439-1, CEI 60439-1.

Detalles de montaje de las barreras en el interior de las envolventes

La guía “omega”, en cumplimiento de la Norma EN 60079-11, es adecuada para el montaje de las barreras en las envolventes "Ex d".
Las barreras están montadas (según las indicaciones del fabricante) con una distancia de 7,5 mm desde el fondo de la envolvente y están bloqueadas en la guía DIN con 2 bornas de tierra (sec. nominal 6-10 mm) y 2 bornas terminales estándares para guías omega (EN 60079-11).
Las características de las barreras determinan el número máximo de barreras que se pueden instalar en las envolventes, además el número máximo de barreras no debe superar el número previsto por el certificado.

El aparellaje asociado también está montado sobre guía DIN; cuando se monta sobre un bastidor interior de la envolvente es necesario respetar las distancias mínimas previstas. El aparellaje asociado montado sobre guía o sobre bastidor debe respetar las siguientes indicaciones:

Separadores

Los separadores deben tener un tamaño adecuado, es necesario estudiar el espesor y la fijación en el interior de la envolvente; los separadores deben permitir la circulación del aire en la envolvente.

Cables de entrada

Los cables de entrada para circuitos "Ex i" deben estar identificados con etiquetas o pintando la zona de alrededor de la entrada de color azul RAL-5015. Las entradas "Ex i" deben estar identificadas claramente.

Instalación de componentes "Ex i" y componentes no "Ex i" en el interior de la envolvente

Las envolventes certificadas Ex d IIC con accesorios pueden alojar solo aparellaje asociado Ex ia IIC; en este caso la ejecución pasa a ser Ex d [ia] IIC.

Conexión de los cables interiores

La conexión interior de los cables a las barreras está hecha de conformidad con la Norma EN 60079-11, con un lado previsto para la conexión de los cables "Ex i" y el lado opuesto para la conexión de los cables no "Ex i".
La conexión en los circuitos "Ex i" debe hacerse solo con cables aislados, no debe haber conexiones a circuitos que no sean "Ex i" y no pueden conectarse varios cables a la misma borna. Los cables "Ex i" no pueden agruparse con los cables que no sean "Ex i"; además, los cables "Ex i" y los cables que no sean "Ex i" deben estar separados. La distancia mínima entre los 2 tipos de conductores debe ser de 8 mm. El grado mínimo de aislamiento para los cables no "Ex i" debe ser mayor que 1,5 kV, el grado mínimo de aislamiento para los cables "Ex i" debe ser mayor que 0,5 kV.

Conexiones internas

Los pasacables de los circuitos "Ex i" deben estar identificados mediante uno de los siguientes métodos:

- cables con aislamiento de color azul (si en la envolvente no hay otros cables de este color).
- separación de los cables "Ex i" y cables no "Ex i" con canaleta eléctrica de color azul.
- agrupación de los cables "Ex i" con, por ejemplo, una brida e identificación de la zona con etiqueta de color azul.

Atención circuitos "Ex i"

- la sección de los cables para circuitos de potencia es de al menos 1,5 mm^2.
- las distancias entre los circuitos "Ex i" y los circuitos no "Ex i" debe ser de 50 mm.
- la conexión a tierra debe respetar la Norma europea EN 60079-14.

El número y la disposición de aparellaje montado en el interior de las envolventes varían de acuerdo con las siguientes notas:

- en cumplimiento de la Norma EN 60079-1 y de la Norma CEI 60079-1, el aparellaje alojado en el interior de la envolvente puede ser colocado de cualquier modo, siempre y cuando quede libre una superficie de al menos el 40% de cada sección.
- la distancia del aparellaje eléctrico debe ser adecuada al cableado.

Dimensiones máximas del aparellaje "Ex ia" instalable en el interior de las envolventes.

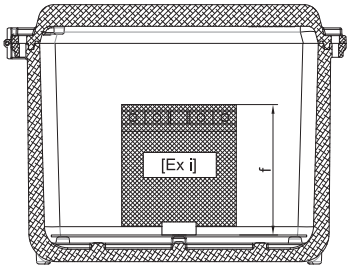

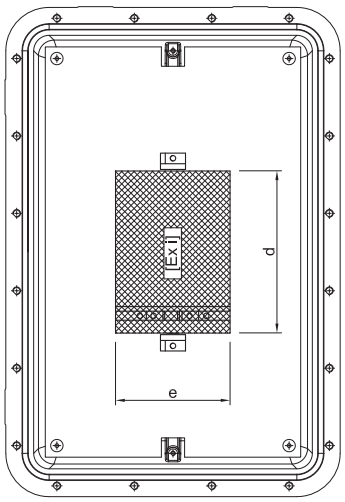

	d	e	f
EJBC-45	410	225	170
EJBC-45B	410	225	120
EJBC-5	480	280	220
EJBC-5B	480	280	150

Ejemplos de instalación de aparellaje asociado - distancias mínimas.

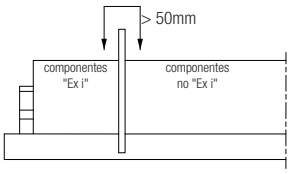

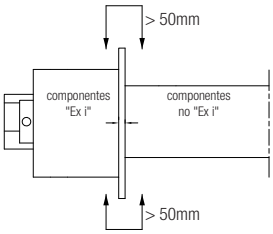

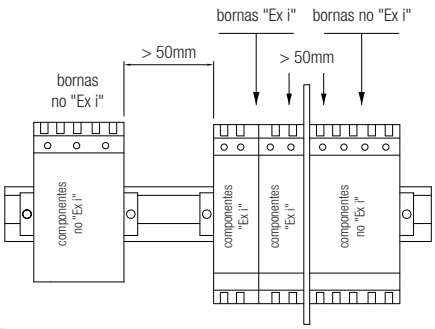

Ejemplo de equipo de interfaz (con aparellaje asociado) con separador

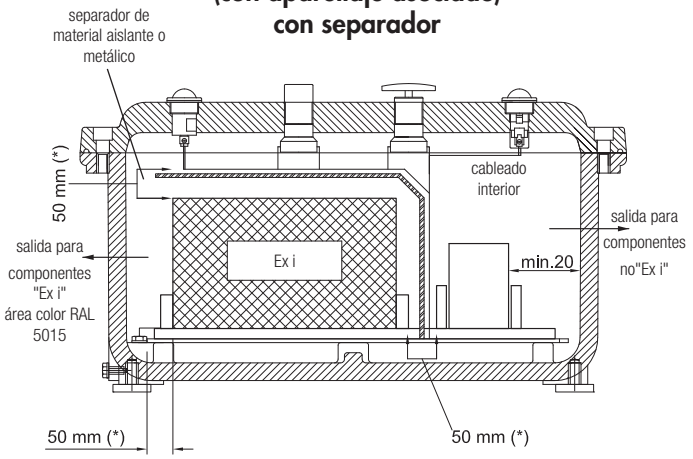

Ejemplo de equipo de interfaz sin separador

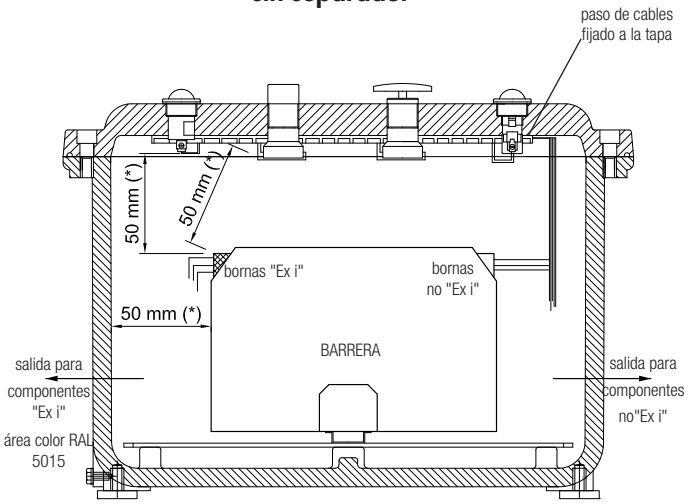

NOTAS

(*) 50 mm es la distancia mínima de seguridad entre los componentes "Ex i" y los componentes no "Ex i" (y/o piezas conductoras).

- Las barreras activas y pasivas que se pueden instalar en las envolventes deben tener su propio certificado “ATEX”.
- La tensión máxima de entrada en las barreras en los circuitos no "Ex i" debe ser inferior a 250 V.

Las envolventes de la serie EJBC se utilizan como envolventes de aparellaje eléctrico que requieren control visual desde el exterior. Voltímetros, amperímetros y otros instrumentos de medición analógicos o digitales, son ejemplos típicos de instalación que requiere una ventana para su observación directa. Dichas envolventes también se utilizan para introducir instrumentos de control tales como células fotoeléctricas por infrarrojos, detectores crepusculares que suministran el impulso para aparellaje de mando y señalización (apertura/cierre, alarmas, etc.). En base a la solicitud del cliente, nuestro departamento técnico selecciona la dimensión de las envolventes que se deben utilizar, determinando la distribución interna, con el fin de respetar todos los parámetros dimensionales y eléctricos previstos por el certificado. Los equipamientos, según las especificaciones del cliente, pueden ser instalados en consonancia con la conformidad técnica del certificado y de acuerdo con nuestros operadores estándares.

K-0253
Ø 90

K-0254
Ø 140

K-0255
Ø 180

PLANO DIMENSIONAL DE LAS ENVOLVENTES CON MIRILLA REDONDA

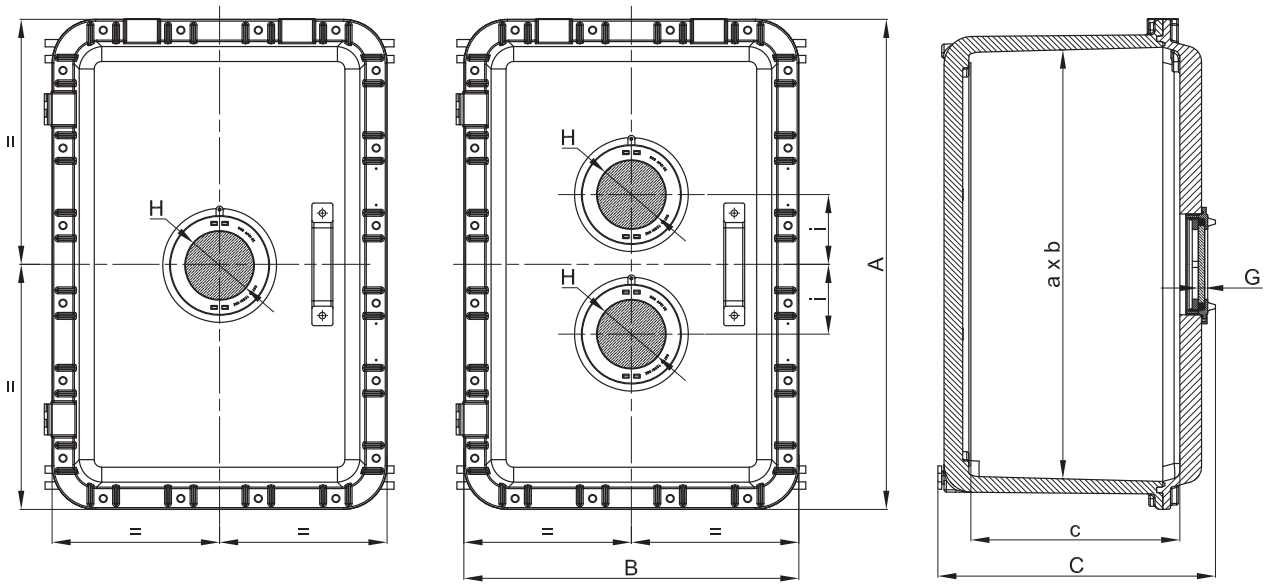

DETALLE DE LA MIRILLA REDONDA (vista en sección)

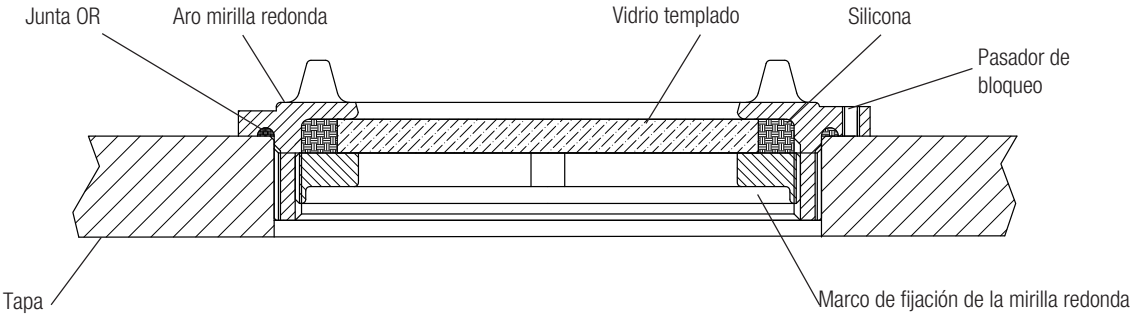

Código	Dimensiones exteriores			Dimensiones interiores			N° mirilla	Dimensiones mirilla		
	A	B	C	a	b	c		H	G	i
EJBC-45/2W0	560	380	298	490	305	229	2	90	10	90
EJBC-45B/2W0	560	380	253	490	305	179	2	90	10	90
EJBC-45/1W2	560	380	298	490	305	229	1	140	12	-
EJBC-45B/1W2	560	380	253	490	305	179	1	140	12	-
EJBC-5/2W0	632	432	341	560	360	275	2	90	10	140
EJBC-5B/2W0	632	432	271	560	360	205	2	90	10	140
EJBC-5/1W2	632	432	341	560	360	275	1	140	12	-
EJBC-5B/1W2	632	432	271	560	360	205	1	140	12	-
EJBC-5/1W3	632	432	341	560	360	275	1	180	15	-
EJBC-5B/1W3	632	432	271	560	360	205	1	180	15	-

En base a la solicitud del cliente, hay disponibles ventanas estándares para los distintos tipos de envolventes para la visualización de instrumentos analógicos o digitales, indicadores de distintos tipos.

PLANO DIMENSIONAL ENVOLVENTES CON VENTANA (vidrio templado).

Posición de la ventana estándar en el centro.
Bajo pedido, posiciones o dimensiones de la ventana diferentes del estándar.

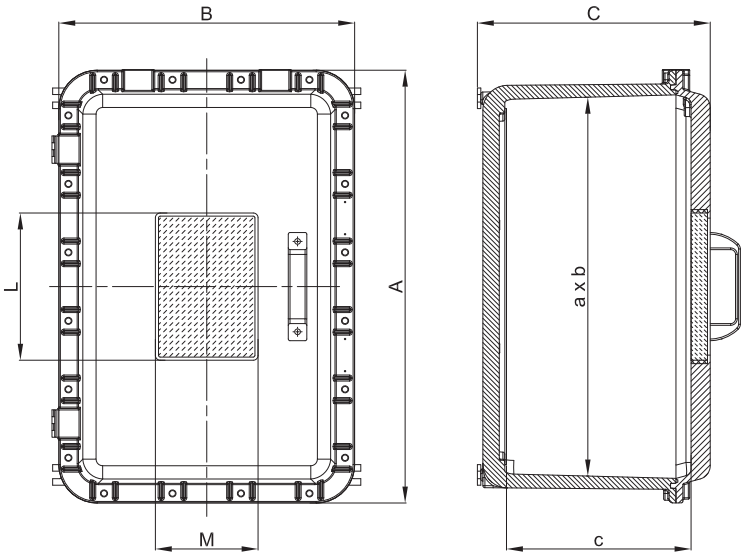

Código	Dimensiones exteriores			Dimensiones interiores			Hueco de la ventana	
	A	B	C	a	b	c	M	L
EJBC-45/3020	560	380	298	490	305	229	200	300
EJBC-45B/3020	560	380	248	490	305	184	200	300
EJBC-5/3020	632	432	341	560	360	271	200	300
EJBC-5B/3020	632	432	271	560	360	201	200	300

ILUSTRACIÓN	DESCRIPCIÓN	MODELO	CARACTERÍSTICAS	CÓDIGO	LEYENDA
	Placas de montaje	EJBC-45/45B	Espesor 25/10 De aluminio (BFE-...) De acero galvanizado (BFE-...AC) De acero inoxidable (BFE-...SS)	**BFE-45**	ACCESORIO RECAMBIO
		EJBC-5/5B		**BFE-5**	
	Válvula de venteo y drenaje	Diámetro rosca ISO 7-R 3/8"	Material: acero inoxidable	**ECD-210S**	ACCESORIO RECAMBIO
	Prensaestopas y racores		Para modelos y códigos véase página web www.cortemgroup.com		ACCESORIO RECAMBIO
	Pasacables sellados		Para modelos y códigos véase página web www.cortemgroup.com		ACCESORIO RECAMBIO
	Operadores en la tapa		Para modelos y códigos de los operadores, véase el capítulo operadores de mando y control	**M-0...**	ACCESORIO RECAMBIO
	2 bisagras por envolvente	EJBC-...	Material: acero inoxidable	**218-9301**	RECAMBIO
	Patillas de fijación	EJBC-45/45B	Material: acero galvanizado	**K45-237**	RECAMBIO
		EJBC-5/5B		**K5-237**	
	Junta OR entre cuerpo y tapa	EJBC-45/45B	Material: silicona roja	**K45-131/1S**	RECAMBIO
		EJBC-5/5B		**K5-131/1S**	

Planos dimensionales de las placas de montaje y de las patillas de fijación

Envolventes	Placas de montaje				
	A	B	a	b	Cód.
EJBC-45 /45B	460	280	440	260	BFE-45
EJBC-5 /5B	530	330	500	300	BFE-5

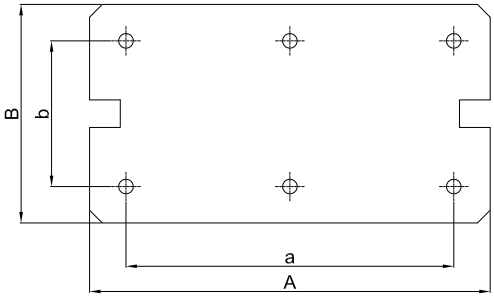
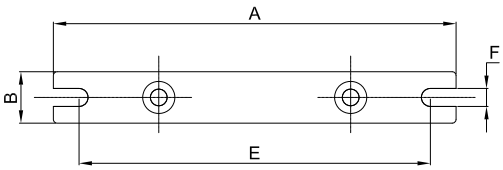
Envolventes	Patillas de fijación				
	A	B	E	F	Cód.
EJBC-45 /45B	376	30	356	11	K45-237
EJBC-5 /5B	450	30	430	11	K5-237