EVE

- Ottima resa alle basse (-50°C) e alle alte temperature (+60°C)
- Semplice nell'installazione, economica nella manutenzione
- Zona 1, 2, 21, 22

CORTEM GROUP®

Serie EVE... Armatura per lampadine tradizionali e a LED

Le apparecchiature di illuminazione serie EVE sono state progettate per il mondo dell'industria petrolchimica e petrolifera di ieri e di oggi perché coniugano l'estetica alla funzionalità, le prestazioni alla semplicità nel pieno rispetto del rigore tecnologico delle normative del settore Ex. La lega d'alluminio a basso contenuto di rame, il vetro borosilicato resistente agli urti e l'acciaio inox elettrolucidato, rendono questo corpo illuminante inalterabile agli agenti corrosivi delle atmosfere saline e delle polluzioni industriali. Altre caratteristiche meccaniche, come la ceramica del portalampada con alta resistenza al calore e all'isolamento e la guarnizione in silicone resistente agli acidi, garantiscono il funzionamento nel tempo e una minor manutenzione. La manutenzione periodica, infatti, si limita alla pulizia esterna del solo vetro che, grazie al grado di protezione IP66, può essere effettuata in tutta sicurezza con un panno bagnato. Il collegamento elettrico avviene attraverso una morsettiera inserita in un vano "Ex e" che permette l'ingresso all'armatura per mezzo di un pressacavo con anello di tenuta "Ex" (non barriera), come indicato dalla norma d'installazione sugli impianti (EN/IEC 60079-14).

Settori di impiego:

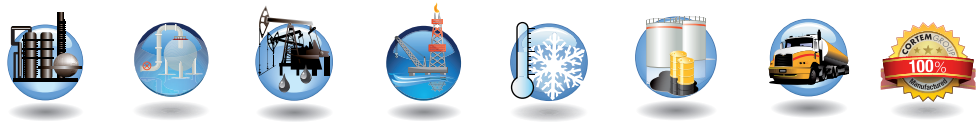

Raffinerie petrolifere | Impianti chimici e petrochimici | Impianti onshore | Impianti offshore | Basse temperature | Deposito combustibili | Aree di carico scarico autobotti | 100% prodotto Cortem

DATI DI CERTIFICAZIONE

Classificazione:	Gruppo II	Categoria 2GD		
Installazione: EN 60079.14	zona 1 - zona 2 (Gas)	zona 21 - zona 22 (Polveri)		
Esecuzione:	CE 0722 Ex II 2GD Ex de IIC T.. Gb - Ex tb IIIC T..°C Db IP66			
Certificato:	ATEX CESI 12 ATEX 006			
	IEC Ex CES 07.0004	Per tutti i dati di certificazione IEC Ex e TR CU scaricare il certificato dal sito www.cortemgroup.com		
	TR CU DISPONIBILE			
Norme:	CENELEC EN 60079-0: 2012, EN 60079-7: 2007, EN 60079-18: 2009, EN 60079-31: 2014 ed alla DIRETTIVA EUROPEA 2014/34/UE IEC 60079-0: 2012, IEC 60079-7: 2007, IEC 60079-18: 2009, IEC 60079-31: 2014 Direttiva Europea 2004/108 Compatibilità elettromagnetica Direttiva Europea 2012/19/UE, 2002/96/CE, 2003/108/CE RAEE Direttiva Europea 2011/65/UE RoHS			
Classe di temperatura:	Vedi tabella di selezione			
Temp. Ambiente:	-20°C +60°C			
Grado di protezione:	IP66			

Serie EVE... Armatura per lampadine tradizionali e a LED

ORIGINAL PRODUCT

CARATTERISTICHE MECCANICHE

Corpo:	Lega di alluminio a basso contenuto di rame
Globo:	Vetro borosilicato resistente agli urti ed alle alte temperature sigillato nella ghiera in alluminio
Guarnizioni:	Siliconiche resistente agli acidi, agli idrocarburi
Gabbia:	Acciaio inox con trattamento di elettrolucidatura. A richiesta può essere fornita anche senza gabbia poichè l'armatura ha superato i test di rottura del vetro (4 Joule EN60079-0 / IEC60079-0)
Montaggio:	Vedi "disegni dimensionali serie EVE"
Viteria:	Acciaio inox
Imbocchi:	Vedi "disegni dimensionali serie EVE"
Verniciatura:	Poliestere Ral 7035 (Grigio luce)
Resistenza alla corrosione :	Lo STANDARD della lega di alluminio utilizzata da Cortem ha superato i test previsti dalle norme EN60068-2-30 (cicli di caldo-umido) e EN60068-2-11 (prove in nebbia salina)

CARATTERISTICHE ELETTRICHE

Portalampade:	In ceramica E27 o E40
Tensione nominale:	230 V ac
Frequenza nominale:	50/60 Hz
Connessione:	Direttamente alla morsettiera L, N, Pe. Sez. 4mm^2

ACCESSORI A RICHIESTA / ESECUZIONI SPECIALI

Lampade a LED
Riflettore esterno
Pressacavo: NAV25IB per cavo armato o NEV25IB per cavo non armato
Pittogrammi di segnalazione: G-0513
Braccio snodato per fissaggio inclinato

Tabella di selezione serie EVEA Montaggio a sospensione

Codice	Dimensioni mm A	Dimensioni mm B	Tipo Lampada	Portalampada	Watt	Classe Ta=+60°C	Max Temperatura superficiale °C	Peso kg	mm
EVEA-5050	261	150	AL	E 27	70	T4	123	1,9	160x150x330
EVEA-5050	261	150	AL	E 27	105	T3	154	1,9	160x150x330
EVEA-5050	261	150	AL	E 27	140	T3	154	1,9	160x150x330
EVEA-5050	261	150	ELS	E 27	15	T6	84	1,9	160x150x330
EVEA-5050	261	150	LED	E 27	8	T6	74	1,9	160x150x330
EVEA-5050	323	170	EL	E 27	23	T5	86	2,7	190x170x390
EVEA-5060	323	170	ELS	E 27	23	T5	86	2,7	190x170x390
EVEA-5060	323	170	LED	E 27	12	T6	74	2,7	190x170x390

EVE A Montaggio a sospensione

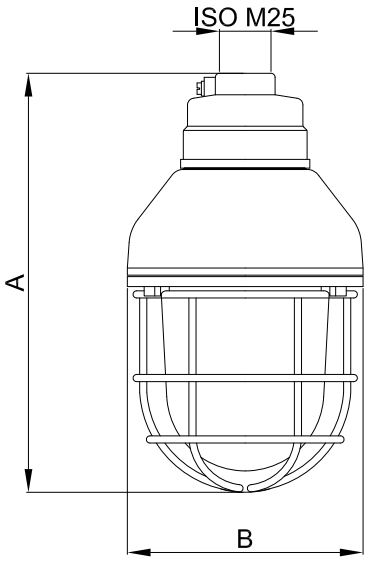

Legenda

Dimensioni in mm

EL = Tubi lineari (FBT)
AL = Alogena (HSGSA)
MIX = Luce miscelata (QB)
ELS = Tubi a spirale (FB)
LED = A Led (DB)

Tabella di selezione serie EVEGC Montaggio con golfare

Codice	Dimensioni mm A	Dimensioni mm B	Tipo Lampada	Portalampada	Watt	Classe Ta=+60°C	Max Temperatura superficiale °C	Peso kg	mm
EVEGC-5050	296	150	AL	E 27	70	T4	123	2,1	160x150x330
EVEGC-5050	296	150	AL	E 27	105	T3	154	2,1	160x150x330
EVEGC-5050	296	150	AL	E 27	140	T3	154	2,1	160x150x330
EVEGC-5050	296	150	ELS	E 27	15	T6	84	2,1	160x150x330
EVEGC-5050	296	150	LED	E 27	8	T6	74	2,1	160x150x330
EVEGC-5060	358	170	EL	E 27	23	T5	86	2,8	190x170x390
EVEGC-5060	358	170	ELS	E 27	23	T5	86	2,8	190x170x390
EVEGC-5060	358	170	LED	E 27	12	T6	74	2,8	190x170x390

EVEGC Montaggio con golfare

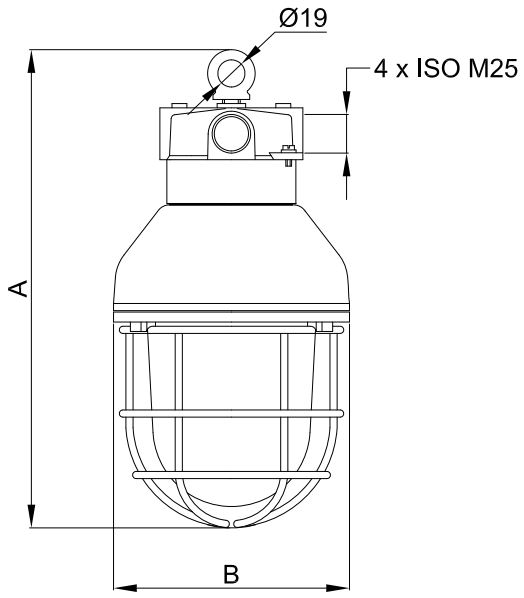

Legenda

Dimensioni in mm

EL = Tubi lineari (FBT)
AL = Alogena (HSGSA)
MIX = Luce miscelata (QB)
ELS = Tubi a spirale (FB)
LED = A Led (DB)

Tabella di selezione serie EVEIX Montaggio a parete

Codice	Dimensioni mm A	B	C	Tipo Lampada	Portalampada	Watt	Classe Ta=+60°C	Max Temperatura superficiale °C	Peso kg	mm
EVEIX-5050	285	150	310	AL	E 27	70	T4	123	2,9	190x170x390
EVEIX-5050	285	150	310	AL	E 27	105	T3	154	2,9	190x170x390
EVEIX-5050	285	150	310	AL	E 27	140	T3	154	2,9	190x170x390
EVEIX-5050	285	150	310	ELS	E 27	15	T6	84	2,9	190x170x390
EVEIX-5050	285	150	310	LED	E 27	8	T6	74	2,9	190x170x390
EVEIX-5060	339	170	344	EL	E 27	23	T5	86	3,7	260x210x490
EVEIX-5060	339	170	344	ELS	E 27	23	T5	86	3,7	260x210x490
EVEIX-5060	339	170	344	LED	E 27	12	T6	74	3,7	260x210x490

EVEIX Montaggio a parete con braccio a 30°

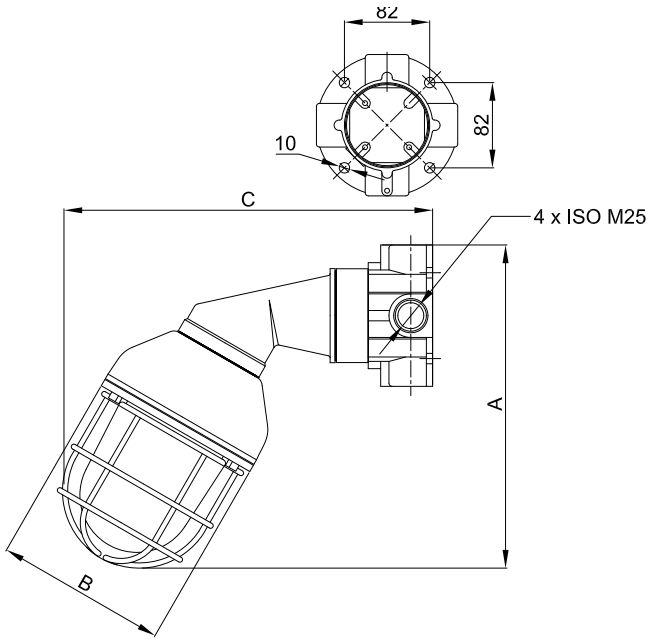

Legenda

Dimensioni in mm

EL = Tubi lineari (FBT)
AL = Alogena (HSGSA)
MIX = Luce miscelata (QB)
ELS = Tubi a spirale (FB)
LED = A Led (DB)

Tabella di selezione serie EVEGC Montaggio con golfare

Codice	Dimensioni mm A	Dimensioni mm B	Tipo Lampada	Portalampada	Watt	Classe Ta=+60°C	Max Temperatura superficiale °C	Peso kg	mm
EVEX-5050	260	150	AL	E 27	70	T4	123	1,9	160x150x330
EVEX-5050	260	150	AL	E 27	105	T3	154	1,9	160x150x330
EVEX-5050	260	150	AL	E 27	140	T3	154	1,9	160x150x330
EVEX-5050	260	150	ELS	E 27	15	T6	84	1,9	160x150x330
EVEX-5050	260	150	LED	E 27	8	T6	74	1,9	160x150x330
EVEX-5060	322	170	EL	E 27	23	T5	86	3,3	190x170x390
EVEX-5060	322	170	ELS	E 27	23	T5	86	3,3	190x170x390
EVEX-5060	322	170	LED	E 27	12	T6	74	3,3	190x170x390

EVEX Montaggio a soffitto

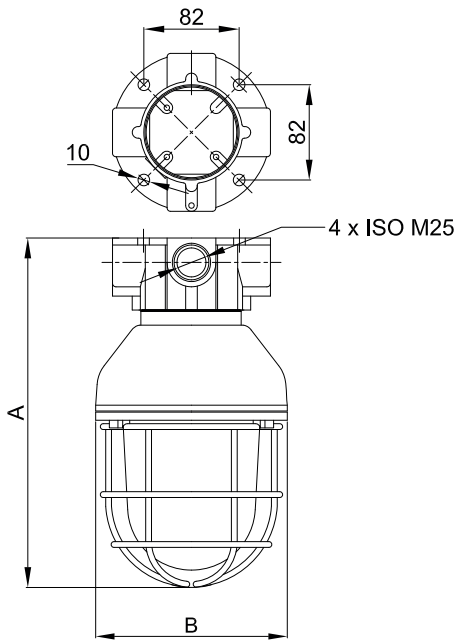

Legenda

EL = Tubi lineari (FBT)
AL = Alogena (HSGSA)
MIX = Luce miscelata (QB)
ELS = Tubi a spirale (FB)
LED = A Led (DB)

Dimensioni in mm

Tabella di selezione per armature con sistema di loop-in/loop out

Codice	Dimensioni mm A	Dimensioni mm B	Tipo Lampada	Portalampada	Watt	Classe Ta=+60°C	Max Temperatura superficiale °C	Peso kg	mm
EVE -5050	294	150	AL	E 27	70	T4	123	2,2	160x150x330
EVE -5050	294	150	AL	E 27	105	T3	154	2,2	160x150x330
EVE -5050	294	150	AL	E 27	140	T3	154	2,2	160x150x330
EVE -5050	294	150	ELS	E 27	15	T6	84	2,2	160x150x330
EVE -5050	294	150	LED	E 27	8	T6	74	2,2	160x150x330
EVE-5060	356	170	EL	E 27	23	T5	86	3,5	190x170x390
EVE-5060	356	170	ELS	E 27	23	T5	86	3,5	190x170x390
EVE-5060	356	170	LED	E 27	12	T6	74	3,5	190x170x390

EVE Montaggio a sospensione

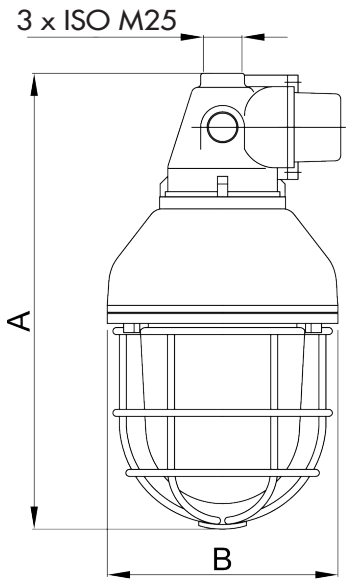

Legenda

Dimensioni in mm

EL = Tubi lineari (FBT)
AL = Alogena (HSGSA)
MIX = Luce miscelata (QB)
ELS = Tubi a spirale (FB)
LED = A Led (DB)

Tabella di selezione per armature con sistema di loop-in/loop out

Codice	Dimensioni mm A	Dimensioni mm B	Tipo Lampada	Portalampada	Watt	Classe Ta=+60°C	Max Temperatura superficiale °C	Peso kg	mm
EVES -5050	317	150	AL	E 27	70	T4	123	2,7	160x150x330
EVES -5050	317	150	AL	E 27	105	T3	154	2,7	160x150x330
EVES -5050	317	150	AL	E 27	140	T3	154	2,7	160x150x330
EVES -5050	317	150	ELS	E 27	15	T6	84	2,7	160x150x330
EVES -5050	317	150	LED	E 27	8	T6	74	2,7	160x150x330
EVES-5060	379	170	EL	E 27	23	T5	86	3,5	190x170x390
EVES-5060	379	170	ELS	E 27	23	T5	86	3,5	190x170x390
EVES-5060	379	170	LED	E 27	12	T6	74	3,5	190x170x390

EVE Montaggio a sospensione

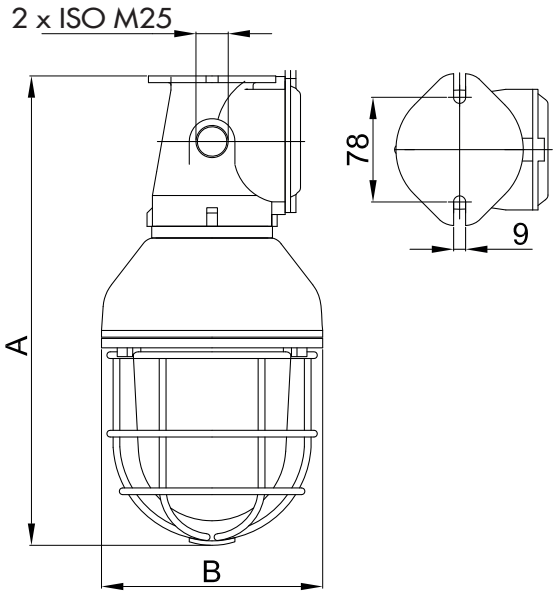

Dimensioni in mm

Legenda

EL = Tubi lineari (FBT)
AL = Alogena (HSGSA)
MIX = Luce miscelata (QB)
ELS = Tubi a spirale (FB)
LED = A Led (DB)

NON DIMENTICARE DI ORDINARE GLI ACCESSORI

Esempio: Tipo Armatura EVEA-5050 + Lampada LAMPLED8W + Riflettore a duomo G60-427D + altro.... vedi legenda

Accessori a richiesta e parti di ricambio serie EVE...

ILLUSTRAZIONE	DESCRIZIONE	MODELLO	CARATTERISTICHE	CODICE	LEGENDA
	Lampada a Led	E27	8 W (DB8W)	LAMPLED8W	ACCESSORIO RICAMBIO
		E27	12 W (DB12W)	LAMPLED12W	
	Pressacavo		Per modelli e codici dei pressacavi vedi sito www.cortemgroup.com	NAV25IB NEV25IB	ACCESSORIO RICAMBIO
	Braccio snodato per fissaggio inclinato (vedi es. in metodi d'installazione)	50	Materiale: acciaio zincato	G-0543	ACCESSORIO RICAMBIO
		60			
		70			
	Gabbia di protezione	50	Materiale: In acciaio inox con trattamento di elettrolucidatura	G50-0417	RICAMBIO
		60		G60-0417	
	Portalampada in ceramica	E27	250 V 4 A	PORT E-27	RICAMBIO
		E40	750 V 16 A	PORT E-40	
	Guarnizione OR	Globo 50	Materiale: silicone	OR-4512SH70S	RICAMBIO
		Globo 60		K15-131S	

Accessori a richiesta e parti di ricambio serie EVE...

ILLUSTRAZIONE	DESCRIZIONE	MODELLO	CARATTERISTICHE	CODICE	LEGENDA
	Pittogramma di segnalazione su telaio	50	Materiali: film translucido su plexiglas e intelaiatura in alluminio	G-0513	
		60		G-0513/1	
	Uscita di emergenza	G-0513 G-0513/1	Materiale: film translucido	U-420/P	
	Uscita di emergenza a destra			U-420/P1	
	Uscita di emergenza a sinistra			U-420/P2	
	Uscita di emergenza verso l'alto			U-420/P3	
	Uscita d'emergenza in basso			U-420/P4	
	Riflettore	50	Alluminio verniciato bianco Acciaio inox	G50-427 G50-427IN	
		60	Alluminio verniciato bianco Acciaio inox	G60-427 G60-427IN	
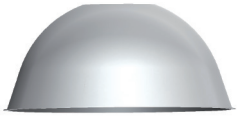	Riflettore a duomo	50	Per disponibilità, contattare l'Ufficio Commerciale		
		60	Alluminio verniciato bianco	G60-427D	
	Riflettore a duomo inclinato 30°	50	Per disponibilità, contattare l'Ufficio Commerciale		
		60	Alluminio verniciato bianco	G60-427DI	

Accessori a richiesta e parti di ricambio serie EVE...

ILLUSTRAZIONE	DESCRIZIONE	MODELLO	CARATTERISTICHE	CODICE	LEGENDA
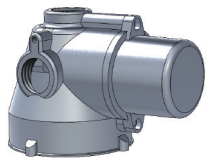	Attacco tipo Ex e a sospensione EVE	50	n° 3 imbocchi ISO M25	G-0444	RICAMBIO
		60			
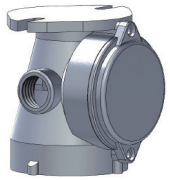	Attacco tipo Ex e a soffitto EVES	50	n° 2 imbocchi ISO M25	G-0439	RICAMBIO
		60			
	Globo con ghiera	50	Globo in vetro borosilicato Ghiera in alluminio filettata	G50-0440CM	RICAMBIO
		60		G60-0440CM	
	Golfare a sospensione		Materiale: acciaio zincato	G0F-8	RICAMBIO
	Attacco a sospensione EVEA	50	n° 1 imbocco da 3/4"	G-0213I	RICAMBIO
		60			
	Attacco a sospensione con golfare EVEGC	50	n° 4 imbocchi da 3/4"	G-0216I	RICAMBIO
		60			
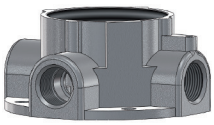	Attacco a soffitto EVEX	50	n° 4 imbocchi da 3/4"	G-0214I	RICAMBIO
		60			
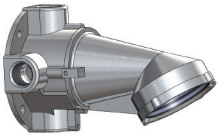	Attacco a parete con braccio EVEIX	50	n° 4 imbocchi da 3/4"	G-0215I	RICAMBIO
		60			

Metodi di installazione e montaggio

Esempio di montaggio con braccio snodato

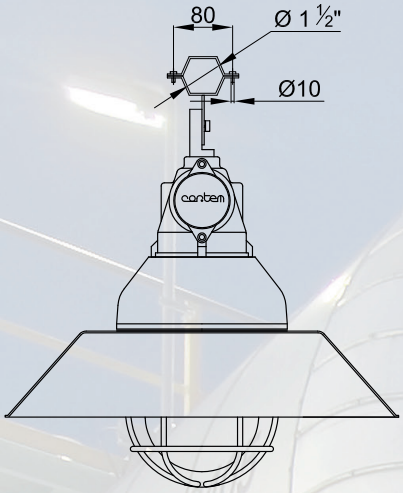

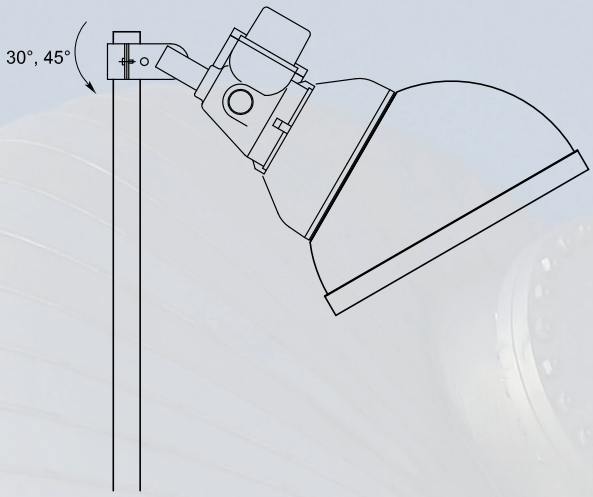

Esempio di montaggio a soffitto con armatura per loop-in / loop-out

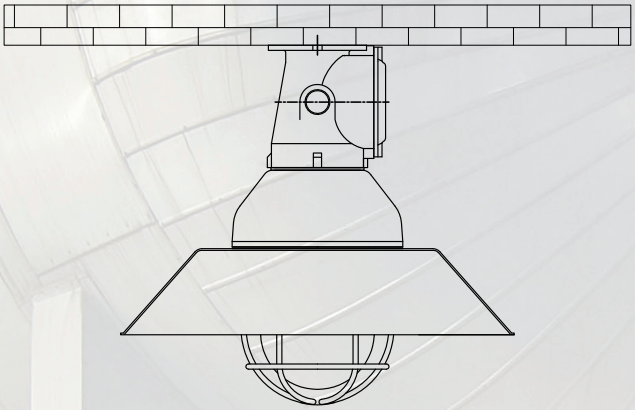

Esempio di montaggio a parete

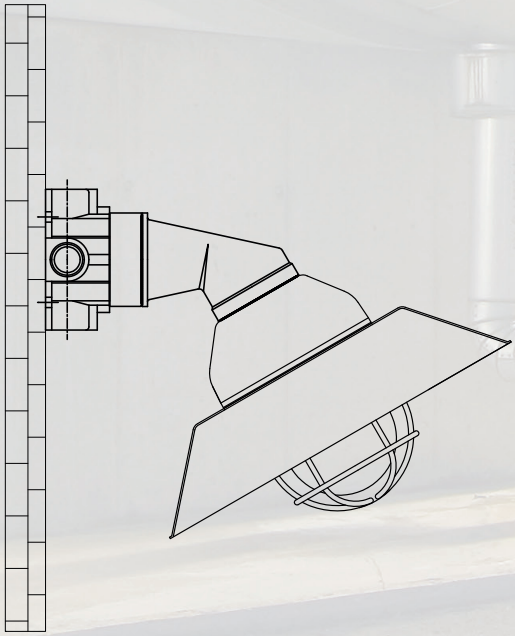

Dimensiones en mm

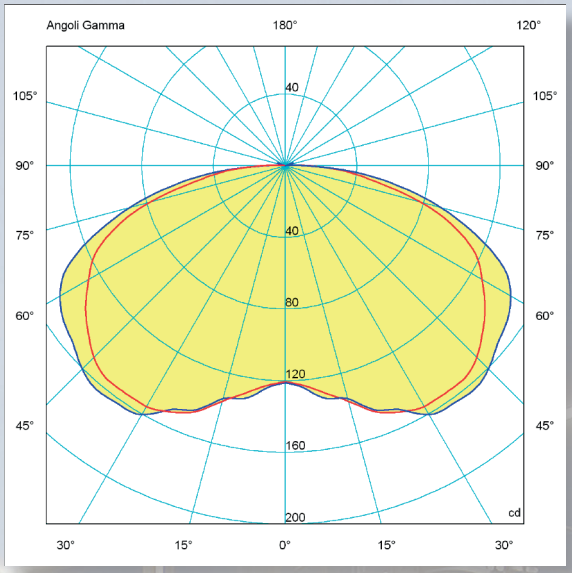

EVE..5060 23W EL

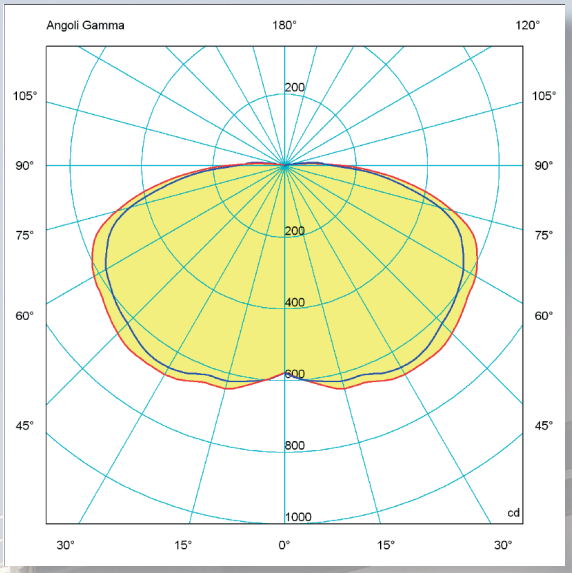

EVE..5080 250W MIX

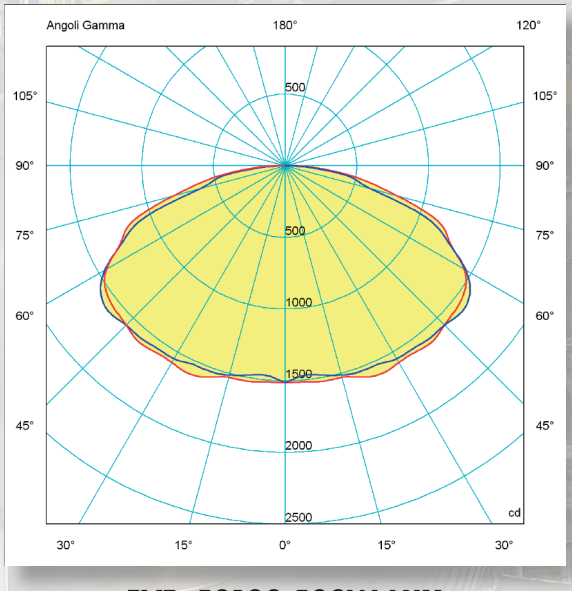

EVE..50100 500W MIX

Sul sito www.cortemgroup.com sono disponibili i file illuminotecnici per la progettazione e la simulazione dei livelli di illuminamento in 2D-3D, rendering e ray-tracing.

= piano 90270

= piano 0180