ETH

- Zona 1, 2, 21, 22
- Max. 110 dB
- Funzionamento continuo
- Modo di protezione Ex d

CORTEM GROUP®

I segnalatori acustici serie ETH sono impiegati in ambienti chiusi dove è necessario l'utilizzo di una segnalazione di allarme e dove è presente una potenziale atmosfera esplosiva. Le sirene serie ETH sono multifunzione e permettono di avvisare in caso di pericolo e in caso di evacuazione per la presenza di un incendio grazie a 5 differenti suoni selezionabili.

Settori di impiego:

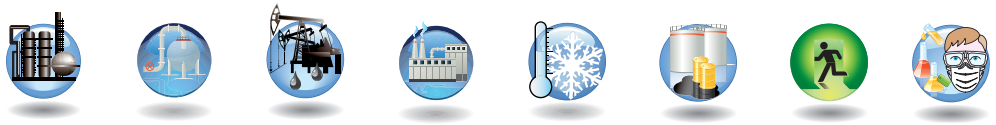

Raffinerie petrolifere | Impianti chimici e petrochimici | Impianti onshore | Depurazione acque reflue | Basse temperature | Deposito combustibili | Zone di passaggio | Laboratorio di analisi

DATI DI CERTIFICAZIONE

Classificazione:	Gruppo II	Categoria 2GD		
Installazione: EN 60079.14	zona 1 - zona 2 (Gas)	zona 21 - zona 22 (Polveri)	ETH12	
	zona 1 - zona 2 (Gas)		ETH20	
Esecuzione:	CE Ex II 2 GD Ex d IIC T6 Ex tD A21 IP65		ETH12	
	CE Ex II 2 G Ex d IIC - IIB+H2 T4 Gb IP6x		ETH20	
Certificazione:	ATEX INERIS 02 ATEX 0074X		ETH12	
	ATEX ISSeP 11 ATEX 040X		ETH20	
Norme:	CENELEC EN 60079-0: 2006/09, EN 60079-1: 2004/07, EN 61241-0: 2006, EN 61241-1: 2004, EN 60079-31: 2009 and EUROPEAN DIRECTIVE 2014/34/UE			
Classe di temperatura:	85°C (T6)	135°C (T4)	200°C (T3)	
Temp. Ambiente:	-20°C +55°C	ETH12		
	-50°C +60°C	ETH20		

CARATTERISTICHE MECCANICHE

Corpo e coperchio: In lega di alluminio a basso contenuto di rame
Cavo di sicurezza: In acciaio
Campana: Plastica ABS cromata
Guarnizione: Siliconica resistente agli acidi, agli idrocarburi ed alle alte temperature
Viteria: Acciaio inox
Montaggio: Direttamente dall'imbocco 3/4" o con staffa di fissaggio (accessorio a richiesta)
Imbocchi: 1 imbocco 3/4" Rc UNI ISO 7/1
Verniciatura: Epossivinilica Ral 7000 (Grigio Vaio)

CARATTERISTICHE ELETTRICHE

Segnalatore ETH-12

Tensione nominale:	12/24 - 48 - 110 - 230 V ac/dc
Frequenza:	50/60/0 Hz
Impedenza driver:	8 Ω
Servizio:	Continuo

Segnalatore ETH-20

Tensione nominale:	12/24 - 48 - 110 - 230 V ac/dc
Frequenza:	50/60/0 Hz
Impedenza driver:	16 Ω
Servizio:	Continuo

ACCESSORI A RICHIESTA / ESECUZIONI SPECIALI

Pressacavo: FGAB2BK per cavo armato o FB2BK per cavo non armato
Staffa orientabile di sostegno
Verniciatura epossivinilica in differenti colori
Filettatura NPT o ISO M25
Corpo in ghisa EN-GJL-200 o in ghisa AISI 136L

Tabella di selezione serie ETH...

Codice	Suoni selezionabili	Tensione	Corrente nominale	Potenza	Livello sonoro Frequenza	Livello sonoro Db/1m	Peso kg	mm
ETH-12MD/12-24V	32	12 - 24 V ac/dc	0,10 - 0,12 A	7 W	340 - 2000 Hz	109	1,2	230x150x150
ETH-12MD/48VCA	32	48 V ac	0,06 A	7 W	340 - 2000 Hz	107	1,4	230x150x150
ETH-12MD/48VCC	32	48 V dc	0,06 A	7 W	340 - 2000 Hz	107	1,2	230x150x150
ETH-12MD/110VCA	32	110 V ac	0,02 A	7 W	340 - 2000 Hz	109	1,4	230x150x150
ETH-12MD/110VCC	32	110 V dc	0,02 A	7 W	340 - 2000 Hz	109	1,4	230x150x150
ETH-12MD/230VCA	32	230 V ac	0,012 A	7 W	340 - 2000 Hz	109	1,4	230x150x150
ETH-20MD/12-24V	32	12 - 24 V ac/dc	0,10 - 0,12 A	10 W	340 - 2000 Hz	113	3,1	390x280x280
ETH-20MD/48VCA	32	48 V ac	0,06 A	10 W	340 - 2000 Hz	111	3,2	390x280x280
ETH-20MD/48VCC	32	48 V dc	0,06 A	10 W	340 - 2000 Hz	111	3,1	390x280x280
ETH-20MD/110VCA	32	110 V ac	0,02 A	10 W	340 - 2000 Hz	113	3,2	390x280x280
ETH-20MD/110VCC	32	110 V dc	0,02 A	10 W	340 - 2000 Hz	113	3,2	390x280x280
ETH-20MD/230VCA	32	230 V ac	0,012 A	10 W	340 - 2000 Hz	113	3,2	390x280x280

Suoni principali
(i suoni selezionabili sono 32, vedi istruzioni di sicurezza uso e manutenzione)

BITONALE: 440 Hz / 0,4 sec alternato con 554 Hz / 0,1 sec

YELP: Rampa di salita e discesa. Veloce da 650 a 1600 Hz

WAIL: Rampa salita e discesa. Lenta da 650 a 1600 Hz

INTERMITTENTE: 554 Hz, 1 sec ON - 1 sec OFF

NOTA FISSA: 554 Hz continuo.

DISEGNI DIMENSIONALI

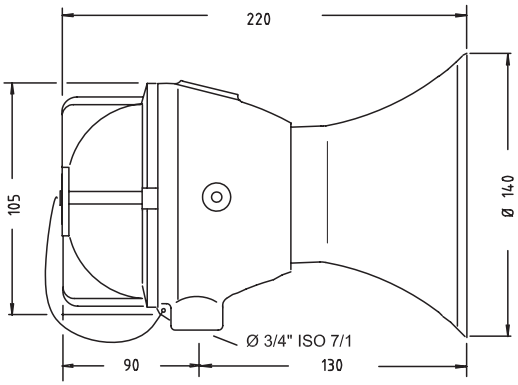

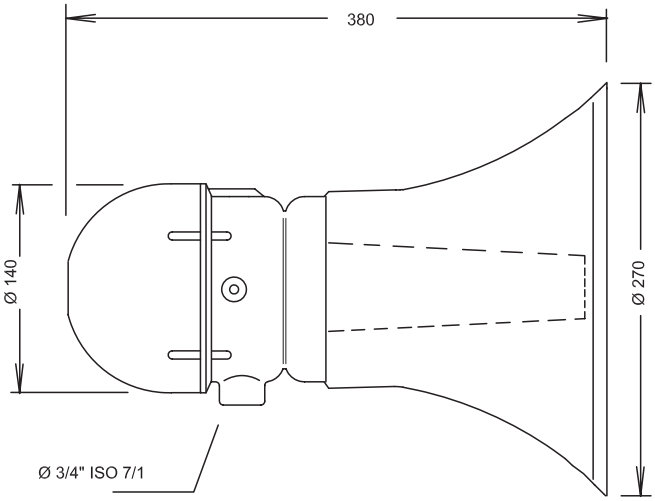

Dimensioni in mm

ILLUSTRAZIONE	DESCRIZIONE	MODELLO	CARATTERISTICHE	CODICE	LEGENDA
	Staffa di sostegno orientabile	ETH-12	Materiale: acciaio zincato	K-340	ACCESSORIO RICAMBIO
		ETH-20		K-340/1	
	Pressacavo		Per modelli e codici dei pressacavi vedi sito www.cortemgroup.com	NAVB2B NEVB2B	ACCESSORIO RICAMBIO