Pressacavi barriera serie NAVB per cavo non armato dai 3/8" ai 4"

ELFiT ELectrical FITtings

I pressacavi barriera della serie NAVB per cavo non armato sono progettati per garantire la protezione IP66/67 e antideflagrante 'Ex db IIC; Ex eb IIC' in applicazioni ove siano richieste prescrizioni d'installazione in accordo alla norma EN - IEC 60079-14: 2015. Il bloccaggio avviene grazie alla particolare miscela che scorre attraverso i conduttori del cavo cementandoli nella apposita boccola per garantire una tenuta completa. La resina liquida utilizzata impedisce la formazione di sacche d'aria o vuoti tra i conduttori e la boccola (problemi tipici riscontrabili con le resine plasmabili). Kit di resinatura disponibile separatamente.

Video istruzioni di montaggio NAVB

Classificazione: 2014/34/UE	Gruppo II	Categoria 2GD/3G
Installazione: EN 60079.14	zona 1 - zona 2 (Gas)	zona 21 - zona 22 (Polveri)
Esecuzione:	CE 0722 Ex II 2 GD - Ex db IIC Gb - Ex eb IIC Gb II 2 D - Ex tb IIIC Db II 3G Ex nR IIC Gc	
Certificato:	ATEX (categoria 2): IMQ 19 ATEX 019X ATEX (categoria 3): IMQ 19 ATEX 020X IEC Ex IECEx IMQ 19.0003X TR CU DISPONIBILE Per tutti i dati IEC Ex o per altri certificati vedi il sito www.elfit.com	
Norme:	CENELEC EN 60079-0: 2012+A11:2013, EN 60079-1: 2014, EN 60079-7: 2015, EN 60079-15: 2010, EN 60079-31: 2014 ed alla DIRETTIVA EUROPEA 2014/34/UE IEC60079-0: 2011, IEC60079-1: 2014, IEC60079-7: 2015, IEC60079-15: 2010, IEC60079-31: 2013 Direttiva RoHS 2002/95/CE	
Temp. di servizio:	-60°C +100°C	
Grado di protezione:	IP66/67	
Design	BS 6121: Part 1:1989, IEC 62444, EN 62444	

I certificati sono consultabili sul sito www.elfit.com

ACCESSORI A RICHIESTA

Controdadi	Filettatura ISO	Ottone nichelato	Acciaio zincato	Acciaio inox
	M16x1,5	**DL01IB**	**DL01IG**	**DL01IS**
	M20x1,5	**DL1IB**	**DL1IG**	**DL1IS**
	M25x1,5	**DL2IB**	**DL2IG**	**DL2IS**
	M32x1,5	**DL3IB**	**DL3IG**	**DL3IS**
	M40x1,5	**DL4IB**	**DL4IG**	**DL4IS**
	M50x1,5	**DL5IB**	**DL5IG**	**DL5IS**
	M63x1,5	**DL6IB**	**DL6IG**	**DL6IS**
	M75x1,5	**DL7IB**	**DL7IG**	**DL7IS**
	M90x1,5	**DL8IB**	**DL8IG**	**DL8IS**
	M100x1,5	**DL10IB**	**DL10IG**	**DL10IS**
	M115x1,5	**DL115IB**	**DL115IG**	**DL115IS**

Anelli di messa a terra in ottone nichelato *	Per filettature ISO	Ottone nichelato	Acciaio inox
	M16x1,5	**A0131IB**	**A0131IS**
	M20x1,5	**A131IB**	**A131IS**
	M25x1,5	**A231IB**	**A231IS**
	M32x1,5	**A331IB**	**A331IS**
	M40x1,5	**A431IB**	**A431IS**
	M50x1,5	**A531IB**	**A531IS**
	M63x1,5	**A631IB**	**A631IS**
	M75x1,5	**A731IB**	**A731IS**
	M90x1,5	**A831IB**	**A831IS**
	M100x1,5	**A1031IB**	**A1031IS**
	M115x1,5	**A1031B**	**A1031S**

Rondelle dentellate in acciaio inox *	Codice	Adattatori e riduzioni serie **RE...**
	RDI01IS/A4	
	RDI1IS/A4	
	RDI2IS/A4	
	RDI3IS/A4	
	RDI4IS/A4	
	RDI5IS/A4	
	RDI6IS/A4	

Protettori in TPV nero	Pressacavi		Codice
	NAVB01NB	NAVB16IB	**PGA1F**
	NAVB1SNB	NAVB20SIB	**PGA1N**
	NAVB1NB	NAVB20IB	**PGA1**
	NAVB2NB	NAVB25IB	**PGA2N**
	NAVB3NB	NAVB32IB	**PGA4**
	NAVB4NB	NAVB40IB	**PGA4**
	NAVB5SNB	NAVB50SIB	**PGA5**
	NAVB5NB	NAVB50IB	**PGA5N**
	NAVB6SNB	NAVB63SIB	**PGA6**
	NAVB6NB	NAVB63IB	**PGA6**
	NAVB7SNB	NAVB75SIB	**PGA7**
	NAVB7NB	NAVB75IB	**GTR7** Guaina termorestringente
	NAVB8NB	NAVB90IB	
	NAVB9NB	NAVB100IB	
	NAVB10NB	NAVB115IB	

* Per filettature differenti contattare l'ufficio commerciale.

CORTEM GROUP®

ED.2024

vendite@elfit.com info@elfit.com
www.elfit.com

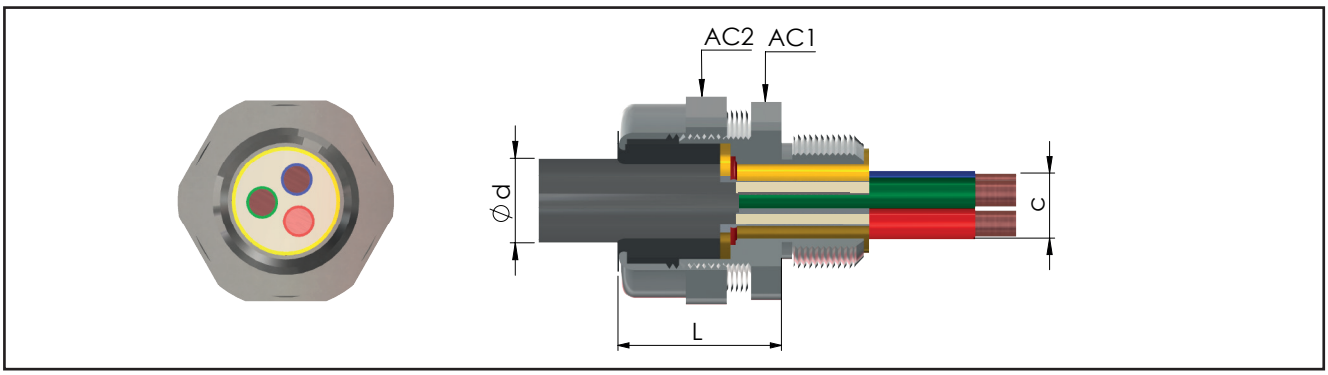

TABELLA DI SELEZIONE PRESSACAVI

Codice In ottone nichelato	Filettatura	Codice In ottone nichelato	Filettatura	Dimensioni in mm AC1	AC2	L	Campo d'impiego Ød cavo max	Øc over cores	n. cavi max **	Spessore armatura	Peso Kg	Q.tà resina ml ***
NAVB01NB	3/8" NPT	NAVB16IB	M16x1,5	24	24	29.5	7.1	5.5	11	0.2 - 1.3	0,094	1.3
NAVB1SNB	1/2" NPT	NAVB20SIB	M20x1,5	24	26	30	11.6	10	11	0.2 - 1.3	0,093	3.7
NAVB1NB	1/2" NPT	NAVB20IB	M20x1,5	30	32	33	13.2	11	11	0.2 - 1.4	0,126	4.2
NAVB2NB	3/4" NPT	NAVB25IB	M25x1,5	36	38	32	18.6	15	21	0.2 - 1.6	0,153	8.3
NAVB3NB	1" NPT	NAVB32IB	M32x1,5	45	47	33	25	21	38	0.2 - 2.0	0,232	15
NAVB4NB	1 ¼" NPT	NAVB40IB	M40x1,5	50	52	34	31.8	27	59	0.2 - 2.2	0,295	24
NAVB5SNB	1 ½" NPT	NAVB50SIB	M50x1,5	55	57	36	38	33	89	0.2 - 2.5	0,374	36
NAVB5NB	2" NPT	NAVB50IB	M50x1,5	62/60*	62	36	42	35	89	0.2 - 2.5	0,329	41
NAVB6SNB	2" NPT	NAVB63SIB	M63x1,5	68	77	46.5	50	43	115	0.2 - 2.5	0,753	65
NAVB6NB	2 ½" NPT	NAVB63IB	M63x1,5	75/73*	77	47.5	54	45	115	0.2 - 2.5	0,732	70
NAVB7SNB	2 ½" NPT	NAVB75SIB	M75x1,5	80	82	65/51*	62	53	140	0.2 - 2.8	0,714	98
NAVB7NB	3" NPT	NAVB75IB	M75x1,5	90/85*	90	51	65	55	140	0.2 - 2.8	0,627	101
NAVB8NB	3" NPT	NAVB90IB	M90x1,5	100	110	53.5	78.1	65	200	0.2 - 2.8	1,384	145
NAVB9NB	3 ½" NPT	NAVB100IB	M100x1,5	115	120	58	86	72	200	0.2 - 3.3	1,316	188
NAVB10NB	4" NPT	NAVB115IB	M115x1,5	120	130	57.5	98	85	200	0.2 - 3.5	1,937	254

** Dimensione con filettatura: NPT / ISO.*
*** Almeno il 20% della sezione interna della boccola deve essere riempita con la resina.*
**** Quantitativo massimo di resina calcolato con boccola di resinatura completamente vuota.*

Esempio codice di ordinazione pressacavo

NAVB	6S	N	B
MODELLO	GRANDEZZA	FILETTATURA	MATERIALE

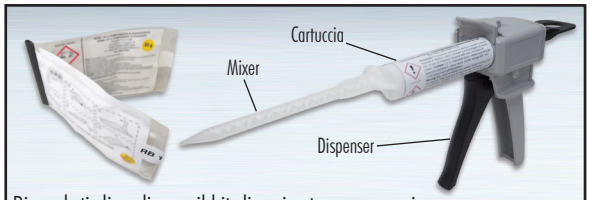

Ricordati di ordinare il kit di resinatura con resina bicomponente (dettagli a p. B.19):
- busta di resina da 25 ml codice BOND-B-25
- busta di resina da 100 ml codice BOND-B-100
- cartuccia da 40 ml + mixer codice BOND-C
(dispenser manuale fornito come optional codice DISP-C)

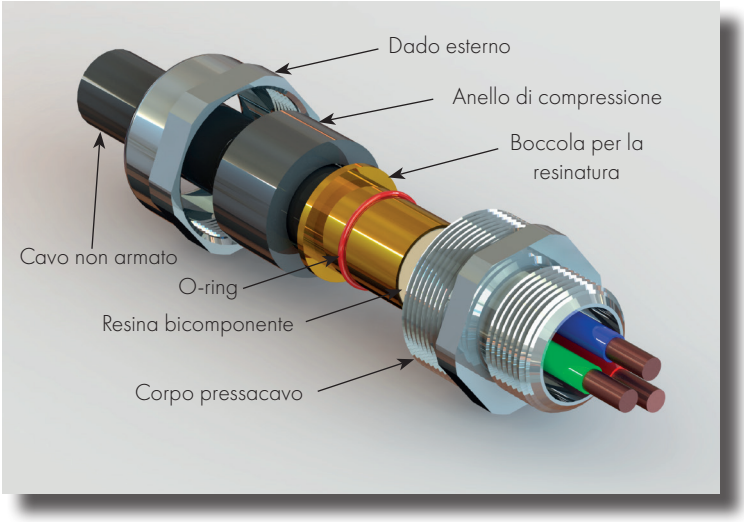

NOTE TECNICHE:

- *Per le filettature cilindriche (ISO metrica) viene fornito l'o-ring in silicone per la tenuta IP già montato sul pressacavo*
- *È disponibile a richiesta la versione con filettatura ISO7/1 (esempio codice NAVB1B)*
- *Disponibili anche in acciaio inox AISI 316 (esempio codice NAVB1**S**)*
- *Altri materiali a richiesta.*
- *Per esecuzione "Ex i" a sicurezza intrinseca, dado blu RAL 5015 (esempio codice NAVB1**IA**)*