XLFE-MIB

- Zona 1, 2, 21, 22
- Segnalazione ostacoli MEDIUM INTENSITY type B
- Tecnologia a led
- Tempo di vita della lampada superiore a 10 anni
- Conforme alla normativa ICAO, FAA

'Ex op is'
safe optical radiation

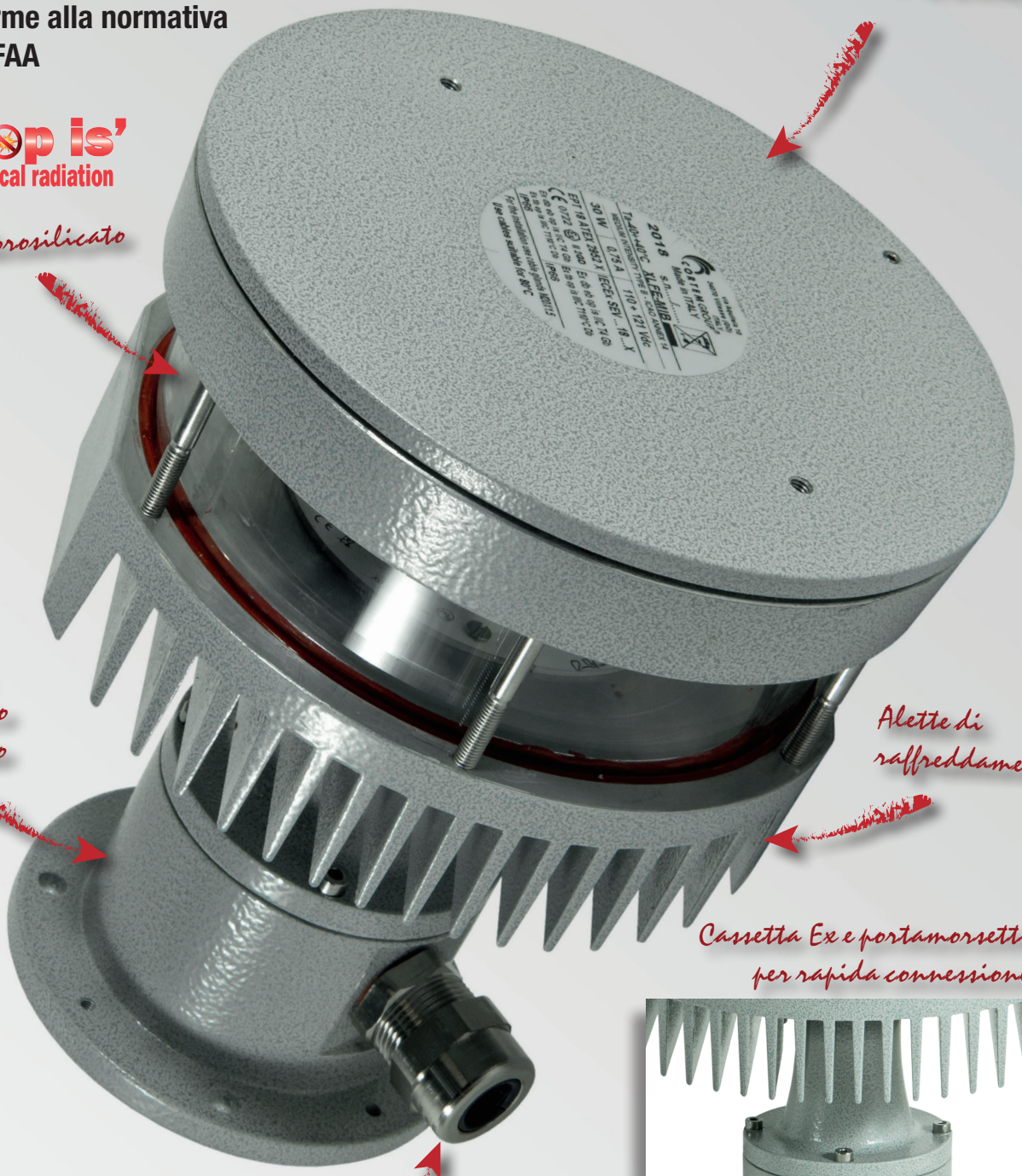

Cassetta Ex e portamorsetti per rapida connessione

CORTEM GROUP®

Medium intensity XLFE-MIB Armatura per segnalazione ostacoli a LED

Le XLFE-MIB sono armature di segnalazione ostacoli aerea che possono essere installate nelle aree pericolose degli impianti industriali classificati come Zona 1, Zona 2, Zona 21, Zona 22.
La sorgente luminosa è stata sviluppata internamente da Cortem sfruttando l'esperienza maturata nel mondo dell'illuminazione a LED. L'utilizzo di un LED di nuova generazione e del riflettore progettato internamente ha permesso infatti una riduzione delle dimensioni esterne a Ø176x205mm. L'armatura XLFE-MIB di colore rosso, con intensità superiore a 2000 candele e funzionamento lampeggiante, è conforme alle richieste dell'ICAO Annex 14 per lampade di segnalazione ostacoli su aerea di media intensità tipo B (corrispondenti al tipo FAA di sigla L-864).
La XLFE-MIB nasce per la Zona 1 con una sorgente ottica avente tipo di protezione 'Ex db'. Il particolare design evita qualsiasi tipo di errore ottico tipico dei globi di vetro, non incidendo quindi sulla congruità ai requisiti dell'annex ICAO.
Come previsto dall'ICAO la XLFE-MIB ha un funzionamento lampeggiante, di default a 20 fpm, a richiesta 40 fpm.
La sorgente luminosa rispetta inoltre la EN/IEC 60079-28 (modo di protezione "op is").
La messa in opera del lampeggiatore è facilitata dalle dimensioni ridotte, il cablaggio avviene con pressacavo in scatola 'Ex e' evitando l'utilizzo di pressacavi sigillati o resinature in quota.
Il segnalatore non è un dispositivo stand-alone ma fa parte di un sistema che prevede l'alimentazione da quadro. Questa scelta riduce le problematiche legate alla manutenzione rendendo accessibili gli alimentatori all'altezza del quadro di gestione.

Settori di impiego:

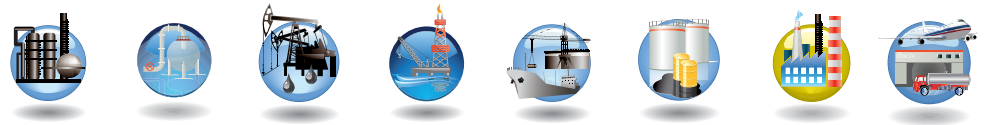

Raffinerie petrolifere | Impianti chimici e petrochimici | Impianti onshore | Impianti offshore | Pontili di carico scarico petrolio | Deposito combustibili | Alti fabbricati | Aviorimesse Hangar

DATI DI CERTIFICAZIONE

Classificazione:	Gruppo II	Categoria 2GD		
Installazione: EN 60079.14	zona 1 - zona 2 (Gas)	zona 21 - zona 22 (Polveri)		
Esecuzione:	CE 0722 Ex II 2GD Ex db eb op is IIC T4 Gb; Ex tb op is IIIC T110°C Db IP66			
Certificato:	ATEX CML 19 ATEX 1333X			
	IECEx IECEx CML 19.0102X			
Norme:	CENELEC EN 60079-0: 2012+A11: 2013, EN 60079-1: 2014, EN 60079-31: 2014, EN 60079-28: 2015, EN 60079-7: 2015 ed alla DIRETTIVA EUROPEA 2014/34/UE IEC 60079-0: 2011, IEC 60079-1: 2014-06, IEC 60079-28: 2015, IEC 60079-31: 2013, IEC 60079-7: 2015 Direttiva Europea 2004/108 Compatibilità elettromagnetica Direttiva Europea 2012/19/UE, 2002/96/CE, 2003/108/CE RAEE Direttiva Europea 2011/65/UE RoHS			
Classe di temperatura:	110°C (T4)	130°C (T4)		
Temp. Ambiente:	XLFE-MIB -40°C +40°C	XLFE-MIB/1 -40°C +60°C		
Grado di protezione:	IP66			

Medium intensity XLFE-MIB Armatura per segnalazione ostacoli a LED

ORIGINAL PRODUCT

CARATTERISTICHE MECCANICHE

Corpo: Lega di alluminio a basso contenuto di rame. Provvisto di alette di raffreddamento per un'alta dissipazione del calore

Parte trasparente: Vetro borosilicato resistente agli urti ed alle alte temperature sigillato nella ghiera in alluminio

Riflettore interno: In alluminio cromato

Guarnizioni: Siliconiche resistenti agli acidi, agli idrocarburi ed alle alte temperature

Montaggio: Vedi "disegni dimensionali XLFE-MIB"

Viteria: Acciaio inox

Imbocchi: 1 imbocco ISO M20 completo di pressacavo NAV20SIB

Verniciatura: Poliestere Ral 7035 (Grigio luce)

Resistenza alla corrosione : Lo STANDARD della lega di alluminio utilizzata da Cortem ha superato i test previsti dalle norme EN60068-2-30 (cicli di caldo-umido) e EN60068-2-11 (prove in nebbia salina)

ACCESSORI A RICHIESTA / ESECUZIONI SPECIALI

Pannello di controllo in esecuzione Ex oppure stagna

Pressacavo: NAV25IB per cavo non armato o NEV25IB per cavo armato

Dissuasore per volatili (**G-1010**)

NOTIFICAZIONI

Normativa ICAO, FAA. L'armatura XLFE-MIB di colore rosso con intensità luminosa superiore a 2000 candele è conforme alla normativa ICAO Annex 14 Aerodromes vol I. Giugno 2016 (corrispondente al modello FAA di codice L-864). Conformemente alle disposizioni di questa normativa, il flusso luminoso dell'armatura sul piano orizzontale è di 360° mentre sul piano verticale è 3°.

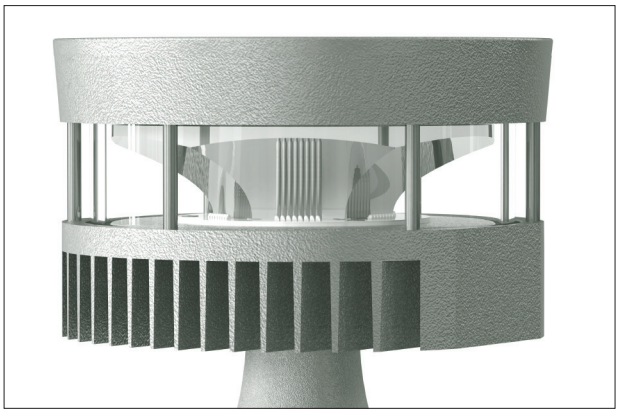

PATENTED

Patent Pending

ESPLOSO ARMATURA SEGNALAZIONE OSTACOLI XLFE-MIB

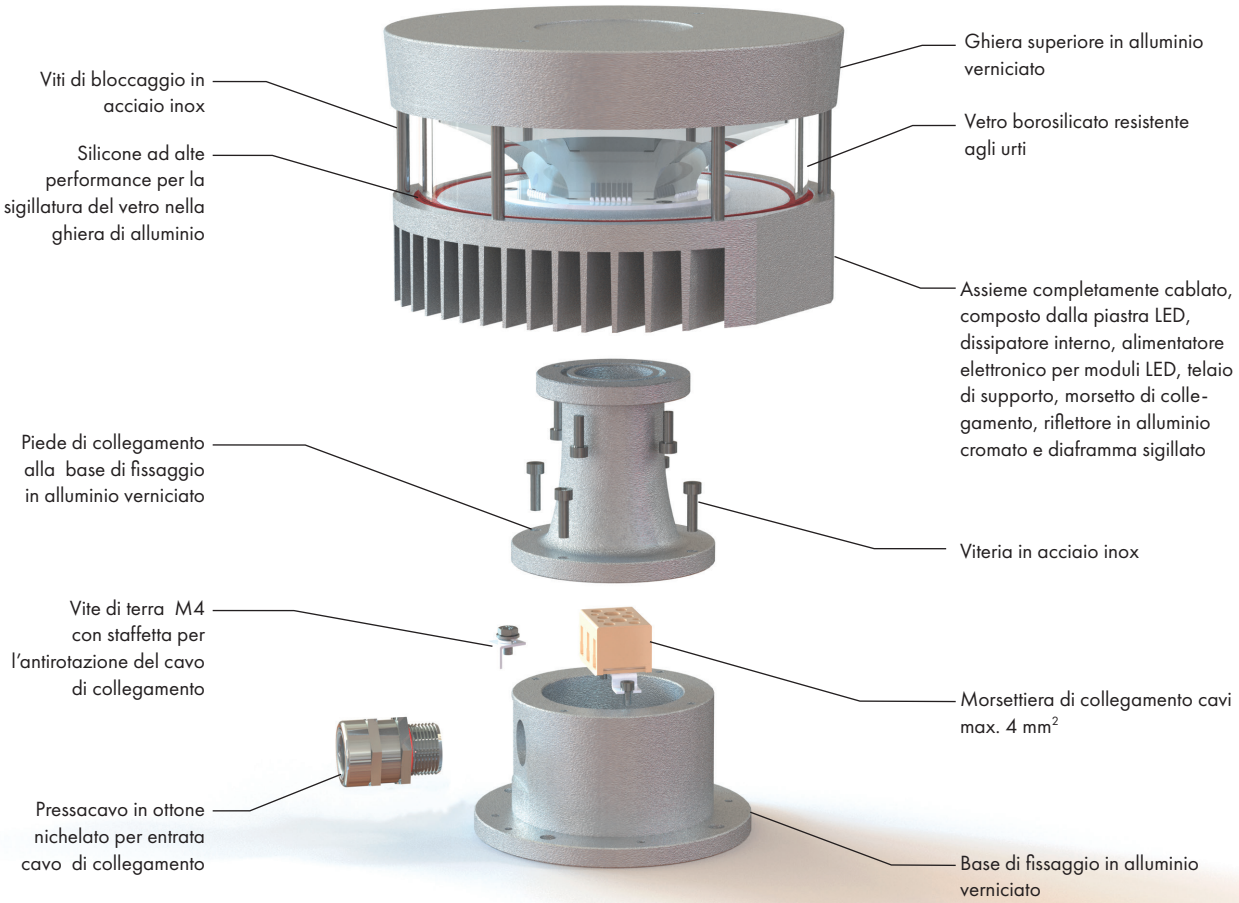

Caratteristiche	XLFE-MIB
Tipologia prodotto:	Luce delimitatrice d'ostacolo Intensità media Tipo B
Sorgente luminosa:	LED
Colore:	Rosso
Utilizzo tipico:	Ore notturne
Tensione di alimentazione:	110-121 Vdc
Consumo medio lampada:	30 W
Connessione:	Entrata cavi direttamente alla morsettiera L, N, PE. Sez max. 4 mm²
Flashing rate:	20 - 40 fpm (flash per minuto)
Vertical beam spread:	3°
Minima intensità luminosa (360°):	2000 cd
Copertura orizzontale:	360°

Medium intensity XLFE-MIB Armatura per segnalazione ostacoli a LED

Codice	Colore luce	Alimentazione	Tipo luce	Tipo circuito	Potenza	Temperatura ambiente	Peso kg	mm
XLFE-MIB	Rossa	110-121 Vdc	Flash	Singolo	30 W	-40°C +40°C	5	260x250x300
XLFE-MIB/1	Rossa	110-121 Vdc	Flash	Singolo	30 W	-40°C +60°C	5	260x250x300

DISEGNI DIMENSIONALI

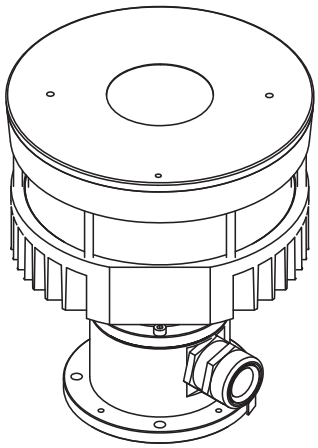

Dettaglio di fissaggio

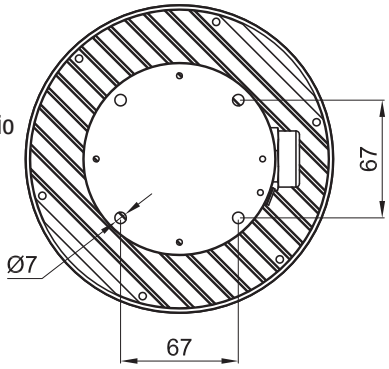

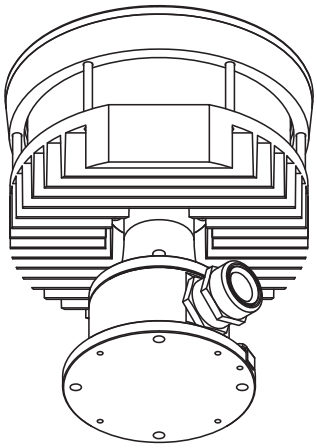

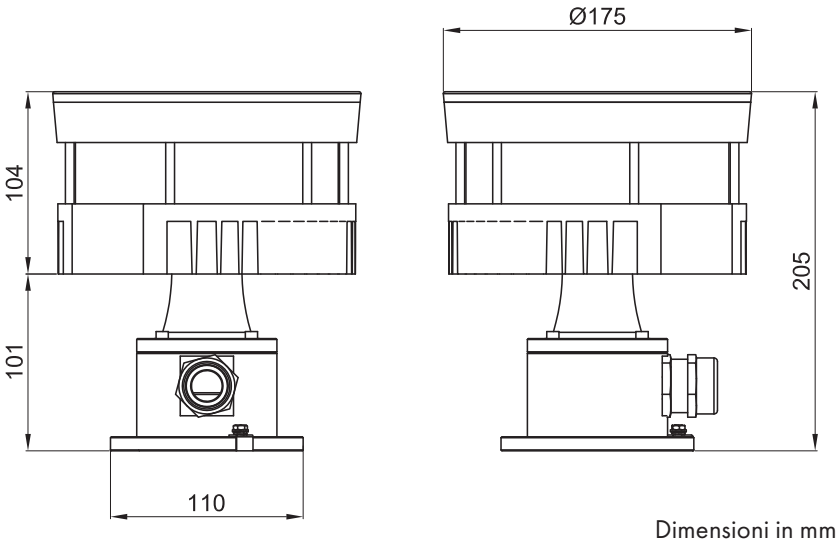

Dimensioni in mm

ILLUSTRAZIONE	DESCRIZIONE	CARATTERISTICHE	CODICE	LEGENDA
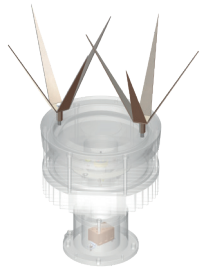	Dissuasore per volatili	Materiale: Acciaio inox AISI 316L	**G-1010**	RICAMBIO

Flow chart per la scelta dei prodotti

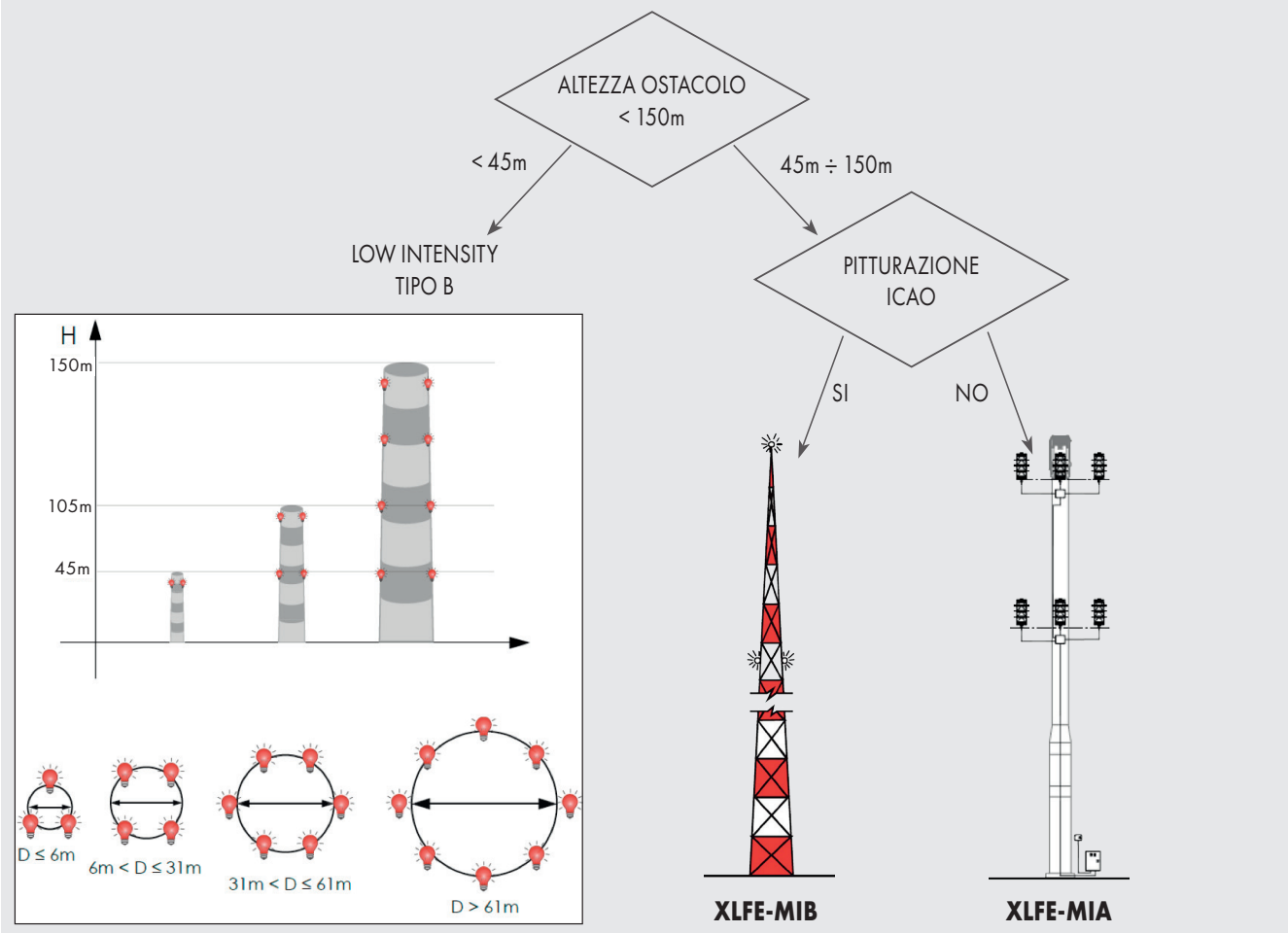
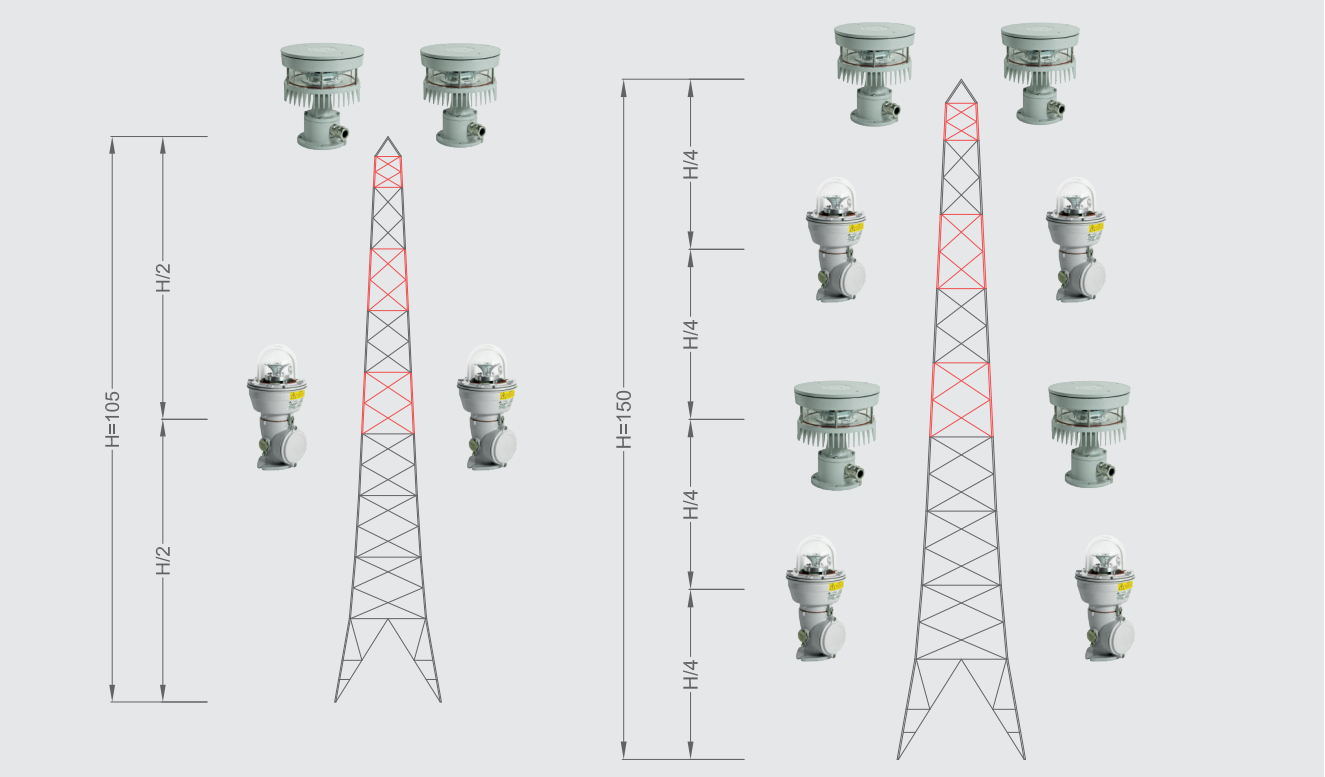
Schema di montaggio