XLFE-LIB

- Zona 1, 2, 21, 22
- Segnalazione ostacoli LOW INTENSITY
- Tecnologia a led
- Tempo di vita della lampada superiore a 10 anni
- Conforme alla normativa ICAO, FAA

'Ex op is'
safe optical radiation

Cassetta Ex e portamorsetti per rapida connessione

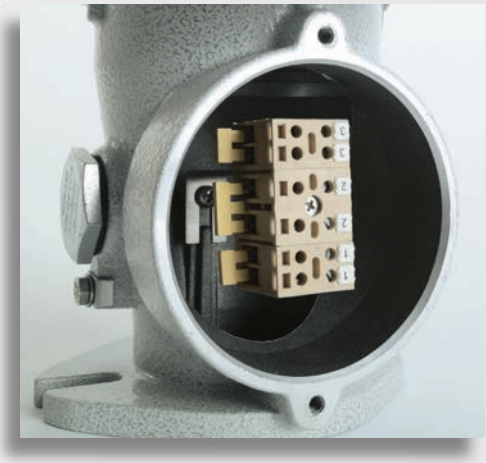

CORTEM GROUP®

Low intensity XLFE-LIB Armatura per segnalazione ostacoli a LED

Le armature illuminanti della serie XLFE-LIB low intensity sono adatte ad essere installate su torri o alti fabbricati come dispositivi di segnalazione ostacoli nelle ore notturne grazie alla sorgente luminosa ad elevata potenza ed efficienza luminosa sviluppata da Cortem Group. L'armatura illuminante XLFE-LIB, di colore rosso con intensità luminosa superiore a 32 candele, è conforme alla normativa ICAO Annex 14 per le lampade di segnalazione ostacoli aerea di bassa intensità tipo B (corrispondenti al tipo FAA di sigla L-810). Le luci di segnalazione ostacoli a bassa intensità Tipo B sono destinate a costruzioni con bassa estensione e altezza al di sopra del suolo inferiore di 45 metri. La XLFE-LIB può essere fornita per soddisfare anche le richieste di lampade di segnalazione ostacoli aerea di bassa intensità tipo A, dato che ne soddisfa i requisiti fotometrici e di intensità luminosa, e per la segnalazione industriale con funzionamento lampeggiante e colori luce differenti a richiesta. La serie XLFE-LIB è dotata di riflettore interno in lega di alluminio anticorodal cromato.

Settori di impiego:

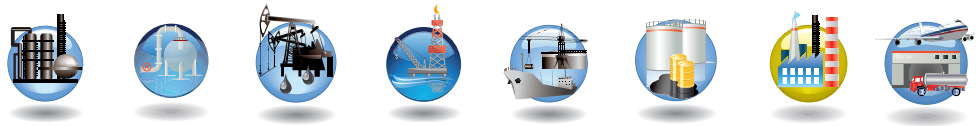

Raffinerie petrolifere | Impianti chimici e petrochimici | Impianti onshore | Impianti offshore | Pontili di carico scarico petrolio | Deposito combustibili | Alti fabbricati | Aviorimesse Hangar

DATI DI CERTIFICAZIONE

Classificazione:	Gruppo II	Categoria 2GD		
Installazione: EN 60079.14	zona 1 - zona 2 (Gas)	zona 21 - zona 22 (Polveri)		
Esecuzione:	CE 0722 Ex II 2GD Ex db eb op is IIC T6 Gb; Ex tb op is IIIC T75°C Db IP66			
Certificato:	AT EX CML 19 ATEX 1333X			
	IECEx IECEx CML 19.0102X			
Norme:	CENELEC EN 60079-0: 2012+A11: 2013, EN 60079-1: 2014, EN 60079-31: 2014, EN 60079-28: 2015, EN 60079-7: 2015 ed alla DIRETTIVA EUROPEA 2014/34/UE IEC 60079-0: 2011, IEC 60079-1: 2014-06, IEC 60079-28: 2015, IEC 60079-31: 2013, IEC 60079-7: 2015 Direttiva Europea 2004/108 Compatibilità elettromagnetica Direttiva Europea 2012/19/UE, 2002/96/CE, 2003/108/CE RAEE Direttiva Europea 2011/65/UE RoHS			
Classe di temperatura:	55°C (T6)	75°C (T6)		
Temp. Ambiente:	-40°C +40°C (T6)	-40°C +60°C (T5)		
Grado di protezione:	IP66			

Low intensity XLFE-LIB Armatura per segnalazione ostacoli a LED

ORIGINAL PRODUCT

CARATTERISTICHE MECCANICHE

Corpo: Lega di alluminio a basso contenuto di rame
Parte trasparente: Vetro borosilicato resistente agli urti ed alle alte temperature sigillato nella ghiera in alluminio
Riflettore interno: In alluminio cromato
Guarnizioni: Siliconiche resistenti agli acidi, agli idrocarburi ed alle alte temperature
Montaggio: Vedi "disegni dimensionali serie XLFE-LIB"
Viteria: Acciaio inox
Imbocchi: 2 imbocchi ISO M25
Verniciatura: Poliestere Ral 7035 (Grigio luce)

Resistenza alla corrosione: Lo STANDARD della lega di alluminio utilizzata da Cortem ha superato i test previsti dalle norme EN60068-2-30 (cicli di caldo-umido) e EN60068-2-11 (prove in nebbia salina)

CARATTERISTICHE ELETTRICHE

LED: n°4 LED installati sulla piastra elettronica con singolo circuito

- Alta resistenza alle vibrazioni (vita più lunga in impegni particolarmente gravosi)
- Vita stimata di 100.000 ore (12 ore al giorno per 20 anni)

Armatura segnalazione ostacoli	Tensione nominale	Frequenza nominale
XLFE-LIB-R230F	100-240 Vac ±10%	50/60 Hz
XLFE-LIB-R024F	18-32 Vdc ±10%	-

ACCESSORI A RICHIESTA / ESECUZIONI SPECIALI

Pressacavo: NAV25IB per cavo non armato o NEV25IB per cavo armato

Pannello di controllo in esecuzione Ex oppure stagna

Versione con 3 imbocchi ISO M25
con 2 tappi PLG2IB
(es. codice XLFE-LIB-R024L/**S**)

Low intensity XLFE-LIB Armatura per segnalazione ostacoli a LED

Codice	Colore luce	Tipo luce	Tipo circuito	Potenza	Peso kg	mm
XLFE-LIB-R230F	Rossa	Fissa	Singolo	6 W	2 Kg	232x125x125
XLFE-LIB-R024F	Rossa	Fissa	Singolo	6 W	2 Kg	232x125x125

DISEGNI DIMENSIONALI

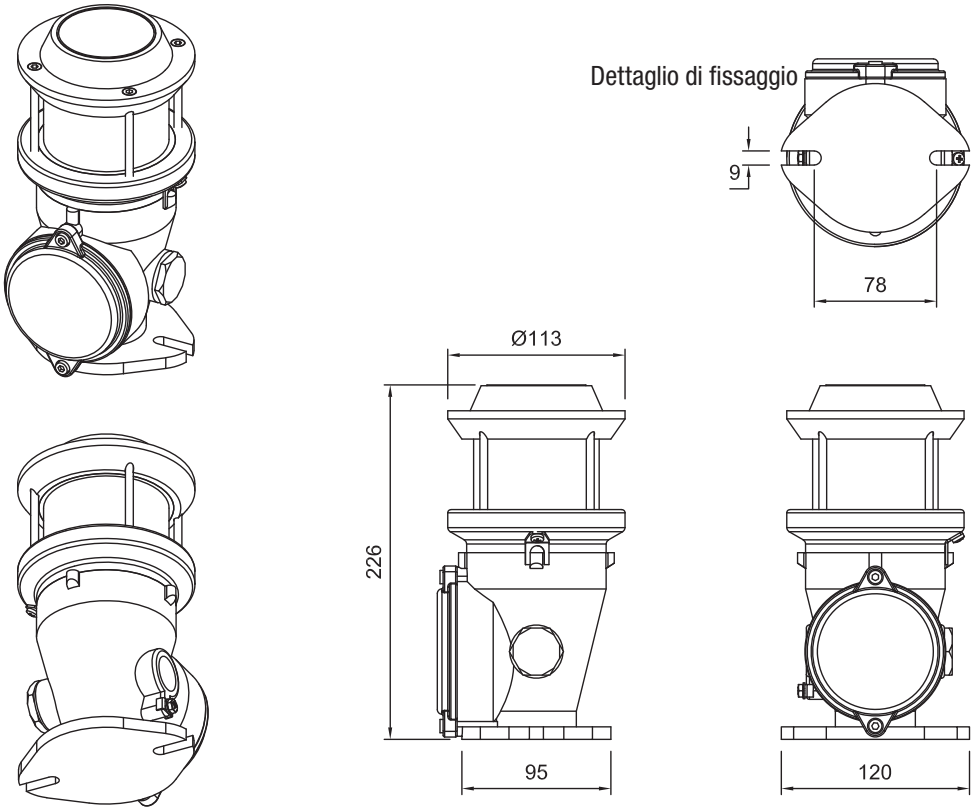

Caratteristiche	XLFE-LIB
Tipologia prodotto:	Luce delimitatrice d'ostacolo Intensità bassa
Sorgente luminosa:	LED
Colore:	Rossa
Utilizzo tipico:	Ore notturne
Consumo medio lampada:	6 W
Connessione:	Entrata cavi direttamente alla morsettiera L, N, PE. Sez max. 4 mm^2, adatta per l'entra-esci
Vertical beam spread:	10°
Minima intensità luminosa (360°):	32 cd modalità notturna
Copertura orizzontale:	360°