EVF-18X

- **Adatta per l'illuminazione di vie di fuga e uscite di sicurezza**
- **Monitoraggio led funzionamento batteria**
- **Per lampade fluorescenti da 8W**

Led monitoraggio batteria

Coperchio lampada per sostituzione tubo fluorescente

Serie EVF-18...X Armatura illuminante d'emergenza

Le lampade di emergenza serie EVF-18...X sono in accordo con la Direttiva Atex 2014/34/UE. Sono certificate per essere installate in Zona 1, 2, 21 e 22. Inoltre, sono in piena conformità con le Direttive EN 60598-1 per quanto riguarda la sezione "lampade di emergenza". Sono progettate per l'illuminazione di emergenza di locali e strutture che richiedono scarso ingombro verticale e alta resa luminosa, soprattutto in prossimità delle uscite di sicurezza o delle vie di fuga. La serie EVF-18...X è equipaggiata con un reattore elettronico per lampade fluorescenti da 8 Watt. Il led bicolore (verde/rosso) monitorizza il funzionamento delle batterie, avvisando l'utente in caso di guasto. L'accensione interviene automaticamente qualora venisse a mancare la tensione di alimentazione.

Settori di impiego:

Raffinerie petrolifere | Impianti chimici e petrochimici | Uscite di sicurezza | Impianti off shore | Zone di passaggio | Corrimano Scale | Impianti agro-alimentari | 100% prodotto Cortem

DATI DI CERTIFICAZIONE

Classificazione:	Gruppo II	Categoria 2GD			
Installazione: EN 60079.14	zona 1 - zona 2 (Gas)	zona 21 - zona 22 (Polveri)			
Esecuzione:	CE 0722 Ex II 2GD Ex d IIC T5 - Ex tD A21 IP 66				
Certificato:	ATEX CESI 03 ATEX 098				
Norme:	CENELEC EN 60079-0: 2006, EN 60079-1: 2007, EN 61241-0: 2006, EN 61241-1: 2004, EN 60598-1:2008+A11:209, EN 60598-2-1_1989, EN 61547: 2009 ed alla DIRETTIVA EUROPEA 2014/34/UE IEC 60079-0: 2004, IEC 60079-1: 2007, IEC 61241-0: 2004, IEC 61241-1: 2004 Direttiva Europea 2004/108 Compatibilità elettromagnetica Direttiva Europea 2012/19/UE, 2002/96/CE, 2003/108/CE RAEE Direttiva Europea 2011/65/UE RoHS				
Classe di temperatura:	100°C (T5)				
Temp. Ambiente:	-20°C +55°C				
Grado di protezione:	IP66				

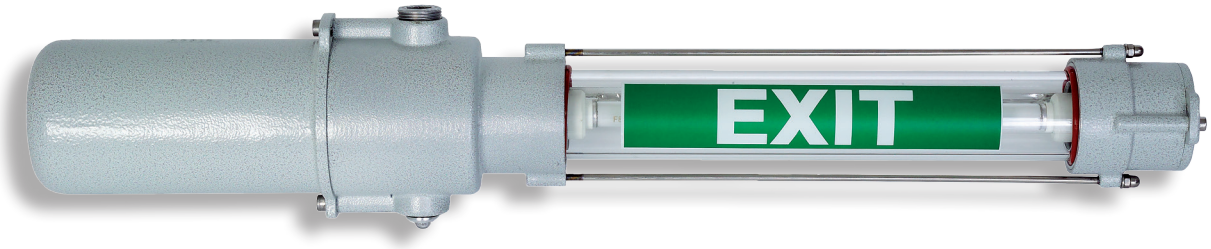

ORIGINAL PRODUCT

CARATTERISTICHE MECCANICHE

Corpo: In lega di alluminio a basso contenuto di rame
Tubo esterno: Vetro borosilicato resistente agli urti ed alle alte temperature
Sigillatura: Resina siliconica tra testate in alluminio e tubo di vetro
Guarnizioni: NBR resistente agli acidi ed agli idrocarburi
Viteria: Acciaio inox
Montaggio: 2 staffe in acciaio zincato con fori asolati Ø9
Imbocchi: 2 imbocchi 3/4" NPT. Armatura completa di un tappo in alluminio PLG2NA
Verniciatura: Poliestere Ral 7035 (Grigio Luce)
Resistenza alla corrosione: Lo STANDARD della lega di alluminio utilizzata da Cortem ha superato i test previsti dalle norme EN60068-2-30 (cicli di caldo-umido) e EN60068-2-11 (prove in nebbia salina)

CARATTERISTICHE ELETTRICHE

Portalampade: Bispina G5
Reattore: Elettronico
Tensione nominale: 230 Vac
Frequenza nominale: 50/60 Hz
Connessione: Direttamente ai connettori fissati sulla scheda elettronica L, N, Pe sez. 0,5 mm^2 morsettiera ponticellata adatta per l'entra-esci
Gruppo emergenza: Batterie Ni/Cd 2,5 Ah - 6,5 V
Il LED bicolore viene utilizzato per monitorare il funzionamento della batteria: luce verde per corrente di carica corretta, rossa in caso di batterie guaste
Cablaggio: Cavi in gomma siliconica con protezione in treccia di vetro per alte temperature

ACCESSORI A RICHIESTA / ESECUZIONI SPECIALI

Tubi fluorescenti a 2 pin Ø16 modello T5
Staffe di attacco per l'installazione
Pressacavo: NEVB2NB per cavo armato o NAVB2NB per cavo non armato
Pittogrammi di segnalazione da richiedere in fase d'ordine
Tensione nominale: 120 V (codice EVF-18ENX/**120**)
Filettatura GAS UNI ISO 7/1

Tabella di selezione serie EVF-18...X

Codice	Lampade n°	Tipo funzionamento	Alimentazione	Watt	Tempo di scarica della batteria	Peso kg	mm
EVF-18X	1	normale	230V 50/60Hz	8	-	3,15	1175x120x155
EVF-18EX	1	solo emergenza	230V 50/60Hz	8	150’	3,40	1175x120x155
EVF-18ENX	1	normale + emergenza	230V 50/60Hz	8	150’	3,50	1175x120x155

DISEGNO DIMENSIONALE

Dimensions in mm

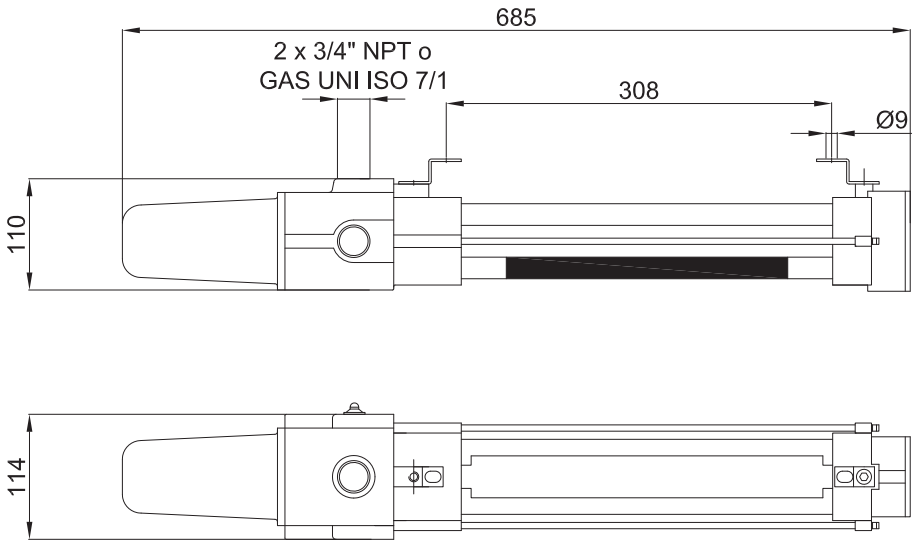

NON DIMENTICARE DI ORDINARE GLI ACCESSORI

Esempio: Tipo di armatura EVF-18EX + Tubi fluorescenti LAMP-L18W21 + Staffa per installazione G-258 + Pressacavo NEVB2NB + altro... vedi legenda

Pittogrammi standard

Norme di riferimento: D. LGS. 81 del 09/04/08 V, Direttiva 92/58/CEE, UNI EN ISO 7010

U-420/SX

U-420/S

U-420/DX

U-420/G

Accessori a richiesta e parti di ricambio serie EVF-18...X

ILLUSTRAZIONE	DESCRIZIONE	MODELLO	CARATTERISCTICHE	CODICE	LEGENDA
	Tubi fluorescenti trifosfori attacco G5	8 W (FD8W)	430 lm	**LAMPL8W21**	ACCESSORIO RICAMBIO
	Pittogrammi di segnalazione		Materiale: film translucido	**a richiesta**	ACCESSORIO RICAMBIO
	Tige	Lunghezza: 250 mm	Materiale: acciaio inox	**BRF8MIN/250**	ACCESSORIO RICAMBIO
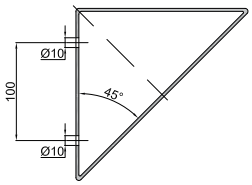	Staffa tipo D completa di viteria		Materiale staffa: acciaio zincato viti: acciaio inox	**G-0611**	ACCESSORIO RICAMBIO
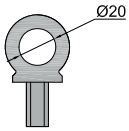	Golfare tipo O		Materiale: acciaio zincato	**GOF-8**	ACCESSORIO RICAMBIO
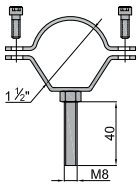	Staffa tipo P		Materiale: acciaio zincato	**G-0480**	ACCESSORIO RICAMBIO
	Pressacavo		Per modelli e codici dei pressacavi vedi sito www.cortemgroup.com	**NAVB2NB NEVB2NB**	ACCESSORIO RICAMBIO
	Telaio esterno per pittogrammi di segnalazione a richiesta		Materiale: alluminio verniciato e plexiglass	**G1-0591**	ACCESSORIO RICAMBIO
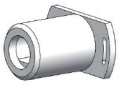	Portalampade	Attacco G5	230V 4A	**G-0448**	RICAMBIO
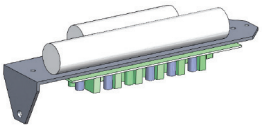	Telaio con gruppo batterie e scheda elettronica	EVF-18X	230V 50/60Hz funzionamento normale	**G-0452**	RICAMBIO
		EVF-18EX	230V 50/60Hz solo emergenza	**G-0451**	
		EVF-18ENX	230V 50/60Hz normale + emergenza	**G-0451/1**	
	Gruppo batterie	EVF-18EX EVF-18ENX	Ni-Cd 2,5 Ah - 6,5 V	**BATT2,5AH/NC**	RICAMBIO

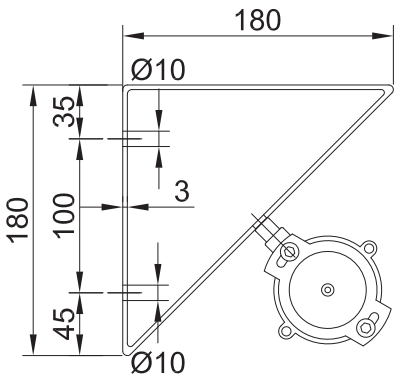

Montaggio angolare
a 45° TIPO "D"

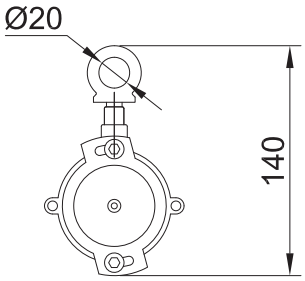

Montaggio a sospensione con
golfare TIPO "O"

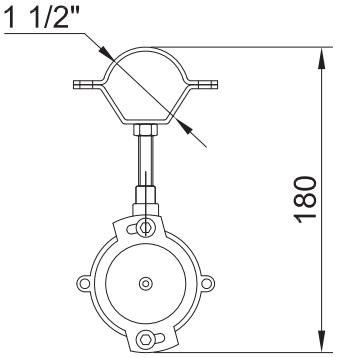

Montaggio con fascette metalliche
da 1.1/2" TIPO "P"

Dimensions in mm

Armatura illuminante EVF-18EX con accessorio G1-0591